CARRARO

Catalogo Parti Di Ricambio

Spare Parts List

Catalogue Pieces De Rechange

Ersatzteilkatalog

TRASMISSIONE TLB2
TLB2 TRANSMISSION
TLB2 TRANSMISSION
TLB2 TRANSMISSION

REF. 139599

1st EDITION - 02/'99

REVISION DATE - 00/00

P/N: CA355161

INDICE
INDEX
INDEX
INDEX

1.0.0 Assi
Axes
Axes
Achsen

2.0.0 Scatola trasmissione
Transmission housing
Bôitier de transmission
Getriebegehäuse

3.0.0 Alberi d'entrata e di trasmissione PTO (asse A)
Input and PTO transmission shafts (axe A)
Arbre d'entrée et arbre moteur PTO (axe A)
Eingangswelle und PTO Triebewelle (achse A)

4.0.0 Albero primario (asse B) e albero rinvio (asse D)
Primary shaft (axe B) reverse shaft (axe D)
Arbre primaire (axe B) arbre renvoi (axe D)
Primärerwelle (achse B) Verweiswelle (achse D)

4.1.0 Albero primario (asse B) e albero rinvio (asse D)
Primary shaft (axe B) reverse shaft (axe D)
Arbre primaire (axe B) arbre renvoi (axe D)
Primärerwelle (achse B) Verweiswelle (achse D)

5.0.0 Albero secondario (asse C)
Secondary shaft (axe C)
Arbre secondaire (axe C)
Sekundärwelle (achse C)

5.0.0 Albero secondario (asse C)
Secondary shaft (axe C)
Arbre secondaire (axe C)
Sekundärwelle (achse C)

6.0.0 Albero d'uscita (asse E)
Output shaft (axe E)
Arbre de sortie (axe E)
Ausgangswelle (achse E)

7.0.0 Pompa olio
Oil pump
Pompe à huile
Ölpumpe

8.0.0 Convertitore
Converter
Convertiteur
Konverter

9.0.0 Sistema di gestione idraulica/elettronica
Electronic /hydraulic system
Systéme de gestion hydraulique/électronique
Hydraulish/Elektronischverwaltung Systeme

11.0.0 Tubazioni e sensori
Pipes and sensors
Tuyauteries et sensores
Leitung und Sensor

12.0.0 Sommario kit
Kit summary
Sommaire kit
Ersatzteil-Sets

This catalogue is valid from serial number 101.
Ce catalogue est valable à commencer du numéro 101.
Der vorliegende katalog ist gültig ab Serienmr. 101.
Il presente catalogo è valido a partire dal N° di matricola 101.

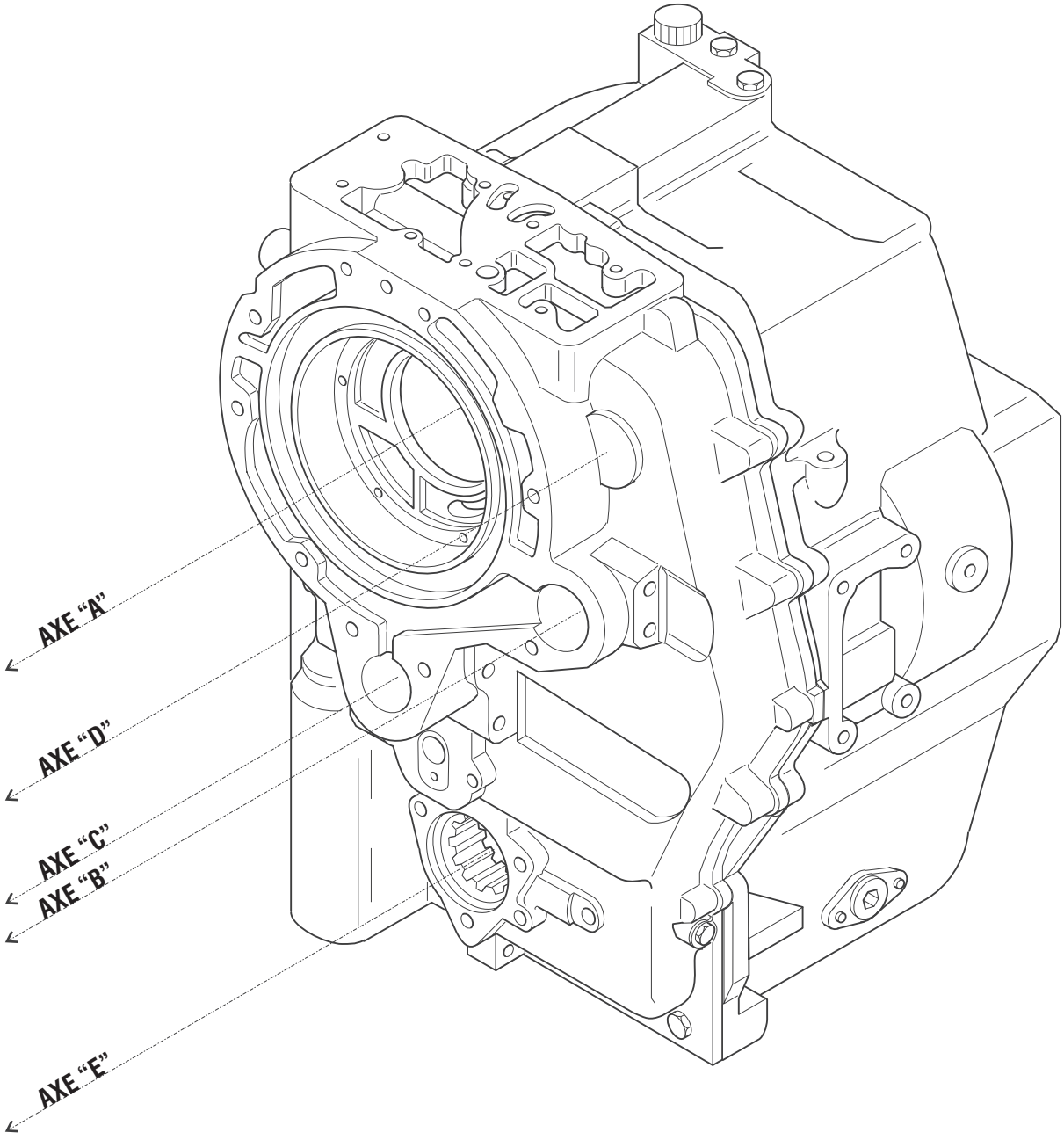
AXE "A"
AXE "D"
AXE "C"
AXE "B"
AXE "E"

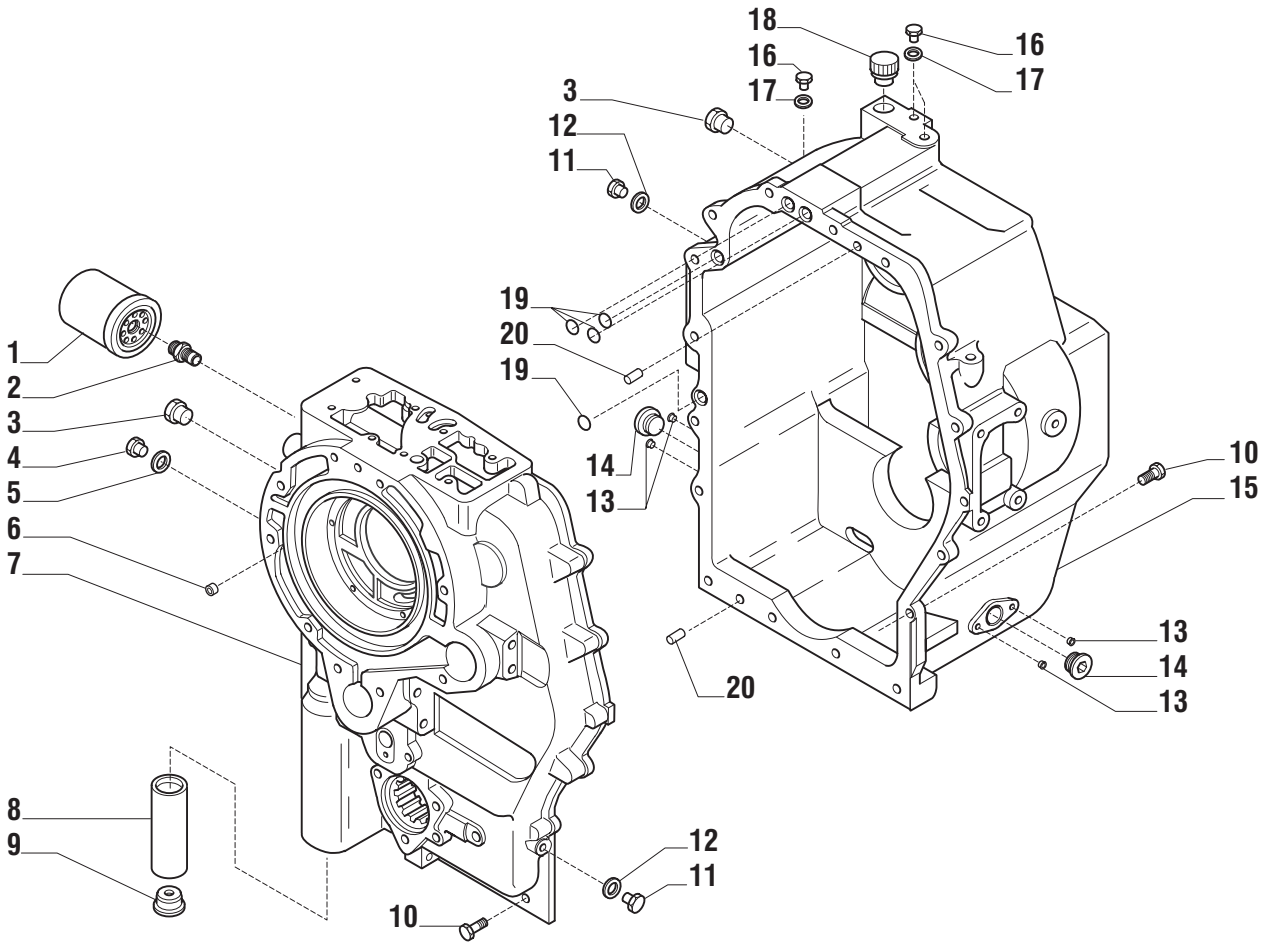

Pos.	Ref.	Q.ty	Descrizione	Description	Kit	From S/N	To S/N	Note
1	**139413**	1	Filtro olio	Oil filter				
2	**131217**	1	Raccordo filtro olio	Connection				
3	**030745**	2	Tappo	Plug				
4	**021572**	1	Tappo	Plug				
5	**023272**	1	Guarnizione rame	Copper washer				
6	**021558**	1	Tappo M10x1	Plug M10x1				
7	**139349**	1	Semiscatola anteriore	Front half-housing				
8	**138385**	1	Filtro olio	Oil filter				
9	**138386**	1	Tappo M42x2	Plug M42x2				
10	**020852**	20	Vite M10x30	Bolt M10x30				
11	**021583**	2	Tappo	Plug				
12	**023287**	2	Rondella rame	Copper washer				
13	**030773**	4	Tappo D7	Plug D7				
14	**125280**	2	Tappo M30x2	Plug M30x2				
15	**139350**	1	Semiscatola posteriore	Rear half-housing				
16	**021322**	3	Tappo	Plug				
17	**023260**	3	Rondella rame	Copper washer				
18	**030368**	1	Tappo sfiato	Breather plug				
19	**028560**	4	Anello OR	O.ring				
20	**072259**	2	Spina D10x25	Pin D10x25				

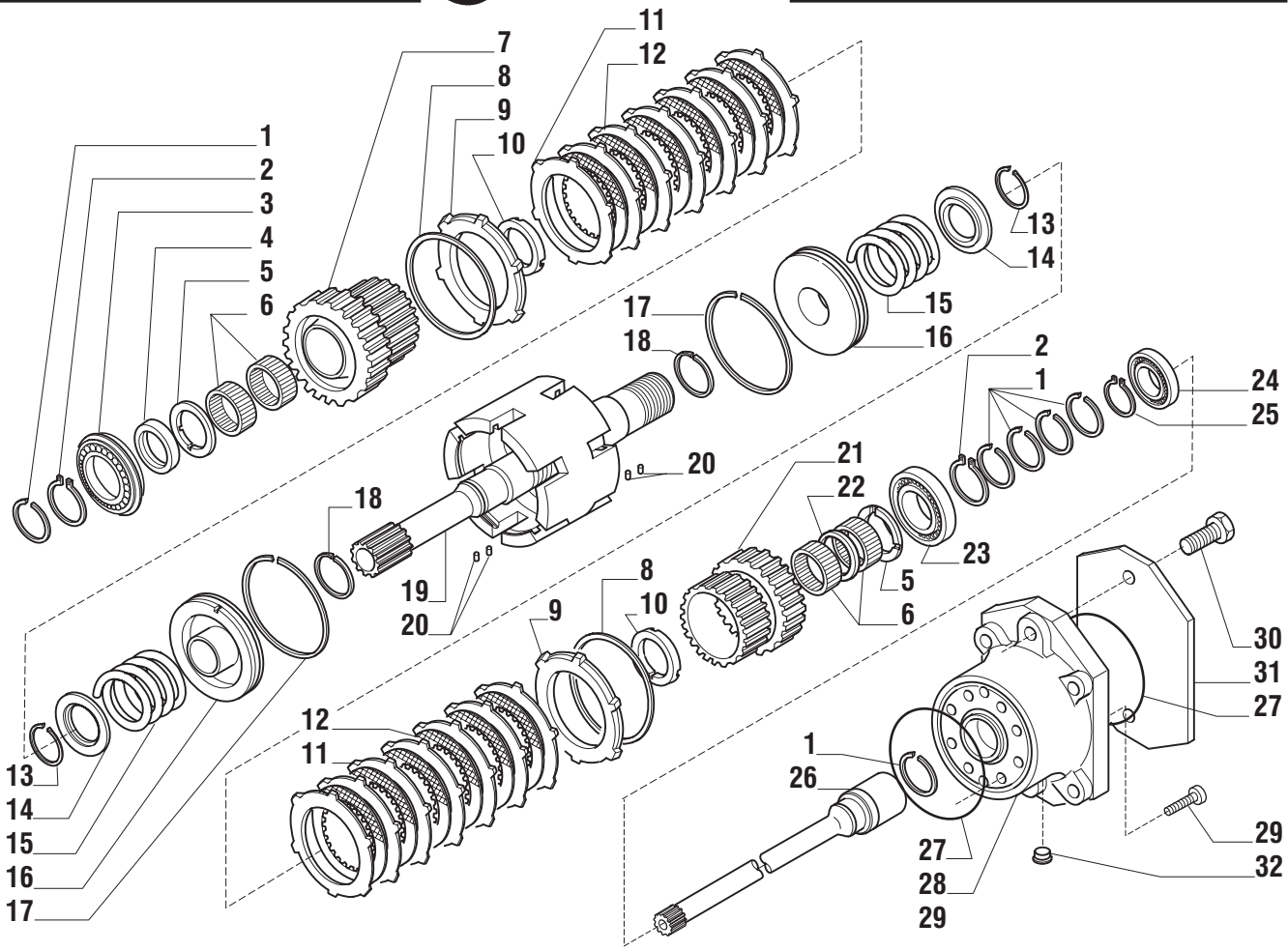

Pos.	Ref.	Q.ty	Descrizione	Description	Kit	From S/N	To S/N	Note
1	**137823**	6	Anello tenuta	Seal ring				
2	**024800**	2	Anello seeger D45	Snap ring D45				
3	**026160**	1	Cuscinetto	Bearing				
4	**129885**	1	Distanziale	Spacer				
5	**129886**	2	Ralla	Thrust washer				
6	**028041**	4	Gabbia rullini	Needle bearing bush				
7	**138392**	1	Ingranaggio Z37	Gear Z37				
8	**025067**	2	Anello arresto	Lockring				
9	**135020**	2	Anello arresto	Lockring				
10	**129901**	2	Ralla	Thrust washer				
11	**133924**	14	Controdisco frizione	Clutch drive plate				
12	**138574**	12	Disco frizione	Clutch plate				
13	**025031**	2	Anello arresto	Lockring				
14	**133912**	2	Coperchio fermo molla	Lock-spring cover				
15	**129896**	2	Molla	Spring				
16	**133905**	2	Pistone frizione	Clutch piston				
17	**137826**	5	Anello tenuta	Seal ring				
18	**137824**	2	Anello tenuta	Seal ring				
19	**135198**	1	Albero entrata cavo comp.	Inner shaft				
20	**024321**	4	Spina elastica D3x8	Split pin D3x8				
21	**138358**	1	Ingranaggio Z37	Gear Z37				
22	**129903**	1	Distanziale	Spacer				
23	**025829**	1	Cuscinetto	Bearing				
24	**025735**	1	Cuscinetto	Bearing				
25	**024785**	1	Anello seeger D30	Snap ring D30				
26	**138383**	1	Albero trasm. PTO	PTO transmission shaft				
27	**028571**	2	Anello OR	O.ring				
28	**138387**	1	Flangia	Flange				
29	**021410**	8	Vite M10x30	Bolt M10x30				
30	**021009**	2	Vite M16x45	Bolt M16x45				
31	**138550**	1	Coperchio	Cover				
32	**030720**	2	Tappo	Plug				

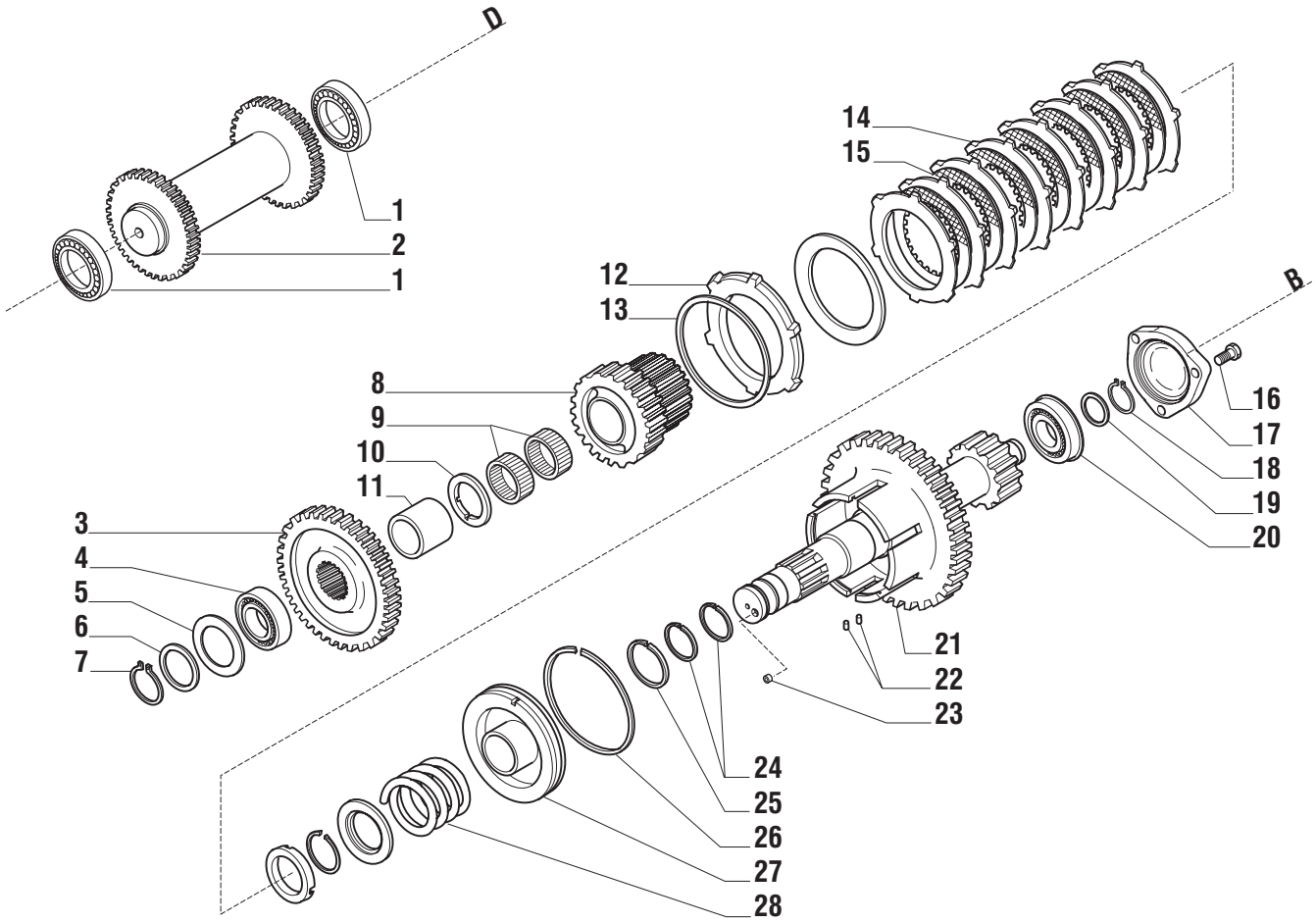

Pos.	Ref.	Q.ty	Descrizione	Description	Kit	From S/N	To S/N	Note
1	**025808**	2	Cuscinetto	Bearing				
2	**135247**	1	Albero rinvio Z27	Reverse shaft Z27				
3	**133174**	1	Ingranaggio Z45	Ingranaggio Z45				
4	**025809**	1	Cuscinetto	Bearing				
5	**082020**	-	Spessore 0.1mm	Shim 0.1mm				
5	**082021**	-	Spessore 0.3mm	Shim 0.3mm				
5	**082022**	-	Spessore 0.5mm	Shim 0.5mm				
6	**125829**	1	Rondella	Washer				
7	**025053**	1	Anello arresto	Lockring				
8	**138362**	1	Ingranaggio Z30	Gear Z30				
9	**028015**	2	Gabbia rulli	Needle bearing bush				
10	**129886**	1	Ralla	Thrust washer				
11	**138359**	1	Distanziale	Spacer				
12	**140332**	1	Anello arresto	Lockring				
13	**025067**	1	Anello arresto	Lockring				
14	**133980**	9	Controdisco frizione	Clutch drive plate				
15	**138574**	8	Disco frizione	Clutch plate				
16	**020852**	3	Vite M10x30	Bolt M10x30				
17	**133372**	1	Coperchio	Cover				
18	**024790**	1	Anello seeger D35	Snap ring D35				
19	**125830**	1	Rondella	Washer				
20	**026188**	1	Cuscinetto	Bearing				
21	**138363**	1	Albero Z58/Z17	Shaft Z58/Z17				
22	**024321**	2	Spina elastica D3x8	Split pin D3x8				
23	**021558**	1	Tappo M10x1	Plug M10x1				
24	**137822**	2	Anello tenuta	Seal ring				
25	**137824**	1	Anello tenuta	Seal ring				
26	**137826**	1	Anello tenuta	Seal ring				
27	**140126**	1	Pistone frizione	Clutch piston				
28	**129896**	1	Molla	Spring				

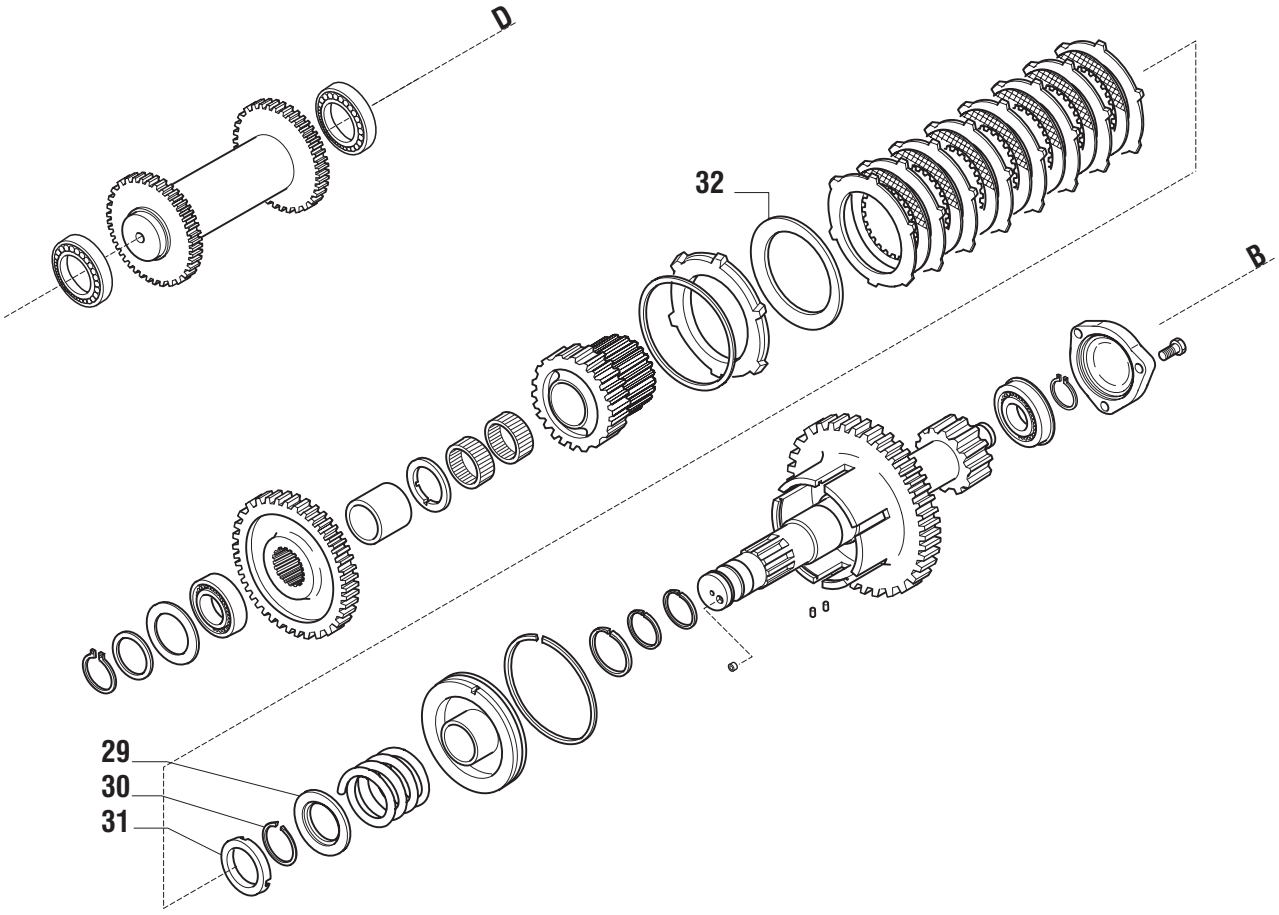

Pos.	Ref.	Q.ty	Descrizione	Description	Kit	From S/N	To S/N	Note
29	**133912**	1	Coperchio fermo molla	Lock-spring cover				
30	**025031**	1	Anello arresto	Lockring				
31	**129901**	1	Ralla	Thrust washer				
32	**140116**	1	Molla a tazza	Belleville washer				

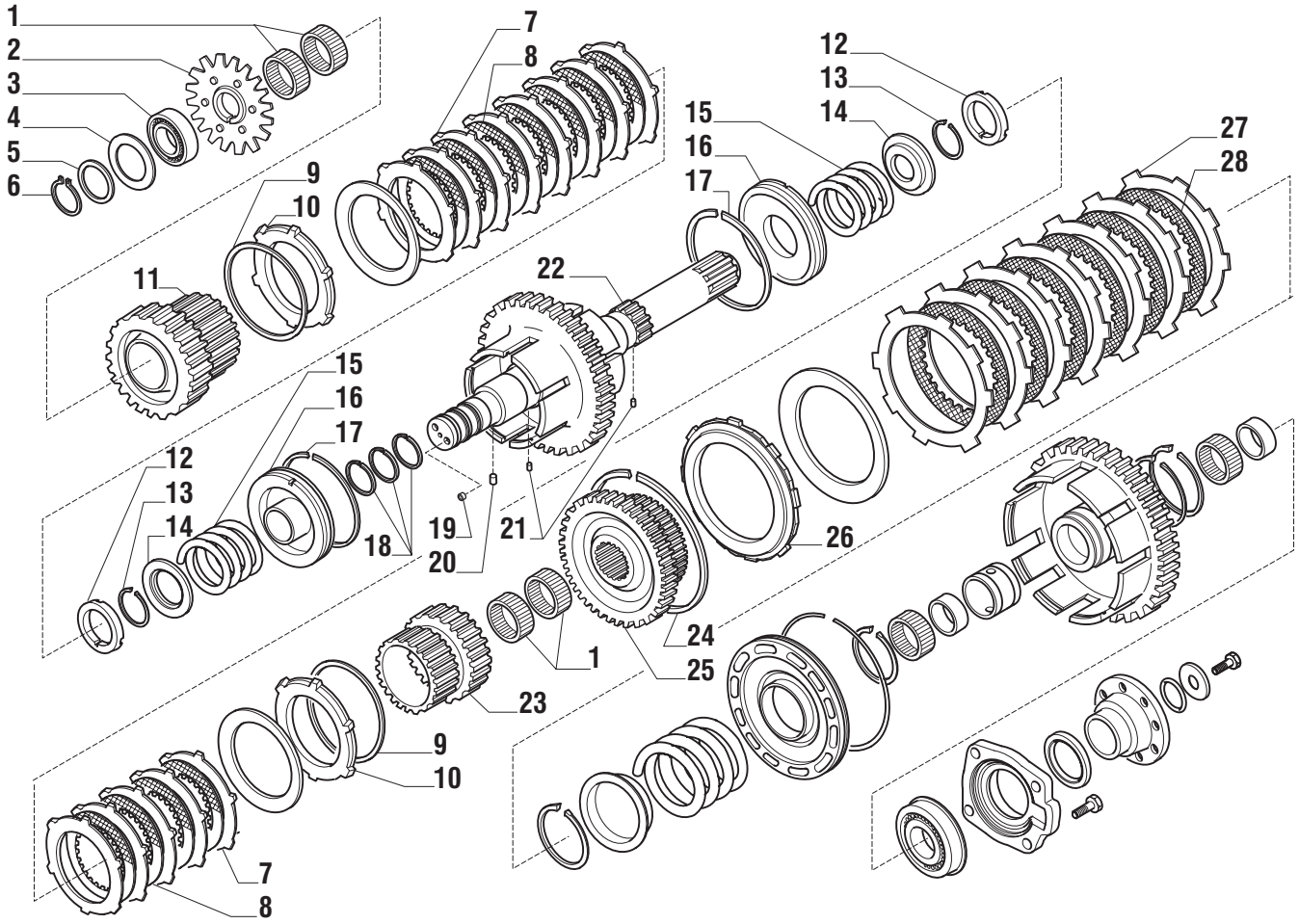

Pos.	Ref.	Q.ty	Descrizione	Description	Kit	From S/N	To S/N	Note
1	**028041**	4	Gabbia rullini	Needle bearing bush				
2	**139389**	1	Ruota fonica	Phonic wheel				
3	**025809**	1	Cuscinetto	Bearing				
4	**082020**	-	Spessore 0.1mm	Shim 0.1mm				
4	**082021**	-	Spessore 0.3mm	Shim 0.3mm				
4	**082022**	-	Spessore 0.5mm	Shim 0.5mm				
5	**125829**	1	Rondella	Washer				
6	**025053**	1	Anello arresto	Lockring				
7	**133980**	9	Controdisco frizione	Clutch drive plate				
8	**138574**	8	Disco frizione	Clutch plate				
9	**025067**	2	Anello arresto	Lockring				
10	**140332**	2	Anello arresto	Lockring				
11	**138368**	1	Ingranaggio Z44	Gear Z44				
12	**129901**	2	Ralla	Trust washer				
13	**025031**	2	Anello arresto	Lockring				
14	**133912**	2	Coperchio fermo molla	Lock-spring cover				
15	**129896**	2	Molla	Spring				
16	**140126**	2	Pistone frizione	Clutch piston				
17	**137826**	2	Anello tenuta	Seal ring				
18	**137822**	3	Anello tenuta	Seal ring				
19	**021558**	2	Tappo M10x1	Plug M10x1				
20	**028372**	1	Rullo 4x8	Roller 4x8				
21	**024321**	2	Spina elastica D3x8	Split pin D3x8				
22	**139388**	1	Albero Z58 3/4^	Shaft Z58 3/4^				
23	**138366**	1	Ingranaggio Z30	Gear Z30				
24	**025066**	1	Anello arresto	Lockring				
25	**138365**	1	Ingranaggio Z51	Gear Z51				
26	**138381**	1	Anello arresto	Lockring				
27	**138377**	7	Controdisco frizione	Clutch drive plate				
28	**138378**	6	Disco frizione	Clutch plate				

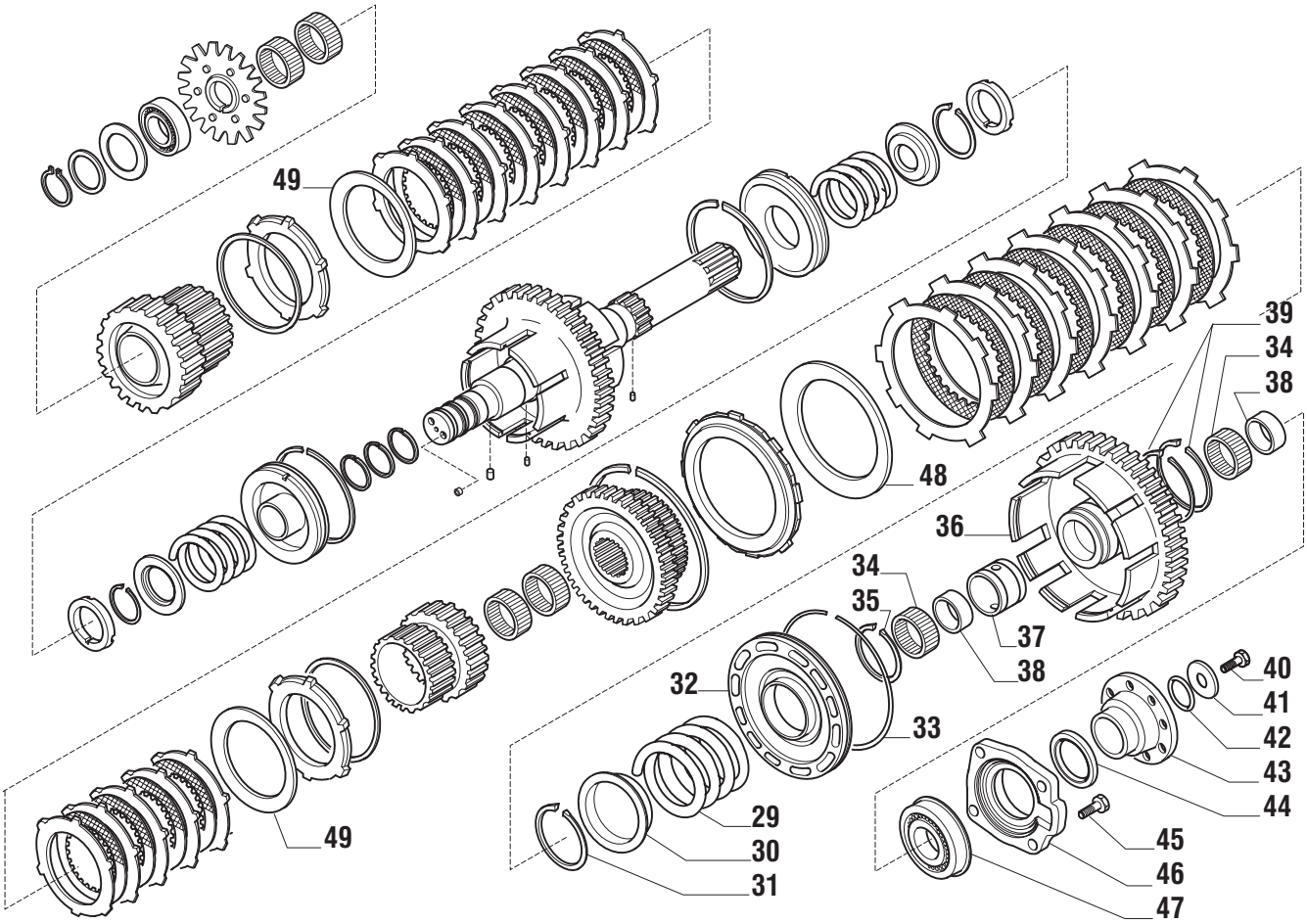

Pos.	Ref.	Q.ty	Descrizione	Description	Kit	From S/N	To S/N	Note
29	**139348**	1	Molla	Spring				
30	**139347**	1	Coperchio fermo molla	Lock-spring cover				
31	**025021**	1	Anello arresto	Lockring				
32	**140141**	1	Pistone frizione	Clutch piston				
33	**138372**	1	Anello tenuta	Seal ring				
34	**028015**	2	Gabbia rulli	Needle bearing bush				
35	**137825**	1	Anello tenuta	Seal ring				
36	**138369**	1	Ingranaggio Z59	Gear Z59				
37	**133379**	1	Distanziale	Spacer				
38	**028350**	2	Bussola	Bush				
39	**138364**	2	Anello tenuta	Seal ring				
40	**123918**	1	Vite M12x25	Bolt M12x25				
41	**129924**	1	Rondella	Washer				
42	**028623**	1	Anello OR	O.ring				
43	**138397**	1	Flangia	Flange				
44	**025485**	1	Anello tenuta	Seal ring				
45	**020852**	4	Vite M10x30	Bolt M10x30				
46	**133373**	1	Coperchio	Cover				
47	**026190**	1	Cuscinetto	Bearing				
48	**140117**	1	Molla a tazza	Belleville washer				
49	**140116**	2	Molla a tazza	Belleville washer				

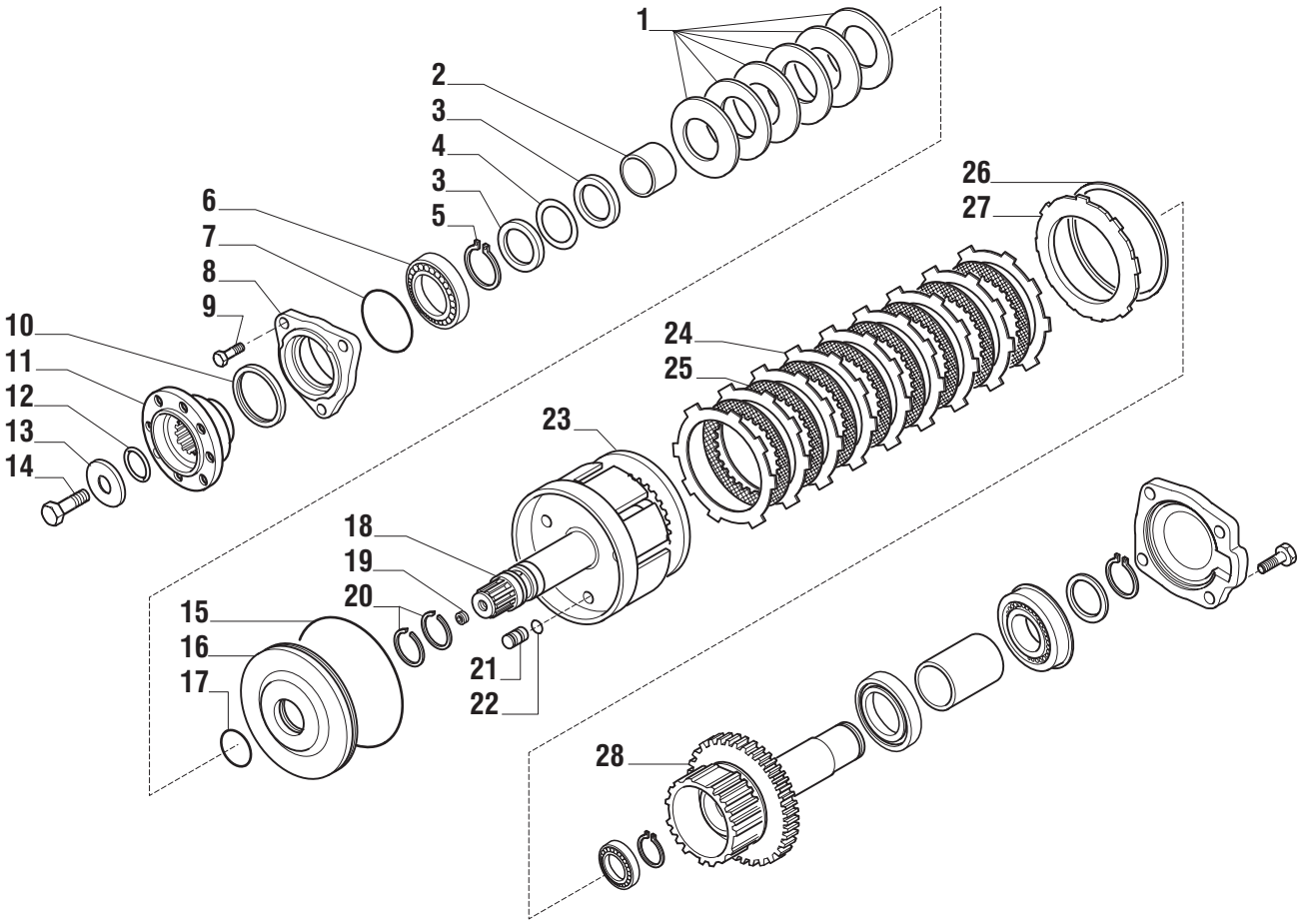

Pos.	Ref.	Q.ty	Descrizione	Description	Kit	From S/N	To S/N	Note
1	**138399**	6	Molla a tazza	Belleville washer				
2	**138394**	1	Distanziale	Spacer				
3	**138391**	2	Ralla	Thrust washer				
4	**106866**	-	Spessore 0.1mm	Shim 0.1mm				
4	**106867**	-	Spessore 0.3mm	Shim 0.3mm				
4	**106868**	-	Spessore 0.5mm	Shim 0.5mm				
5	**024799**	1	Anello seeger	Snap ring				
6	**025809**	1	Cuscinetto	Bearing				
7	**028528**	1	Anello OR	O.ring				
8	**139343**	1	Coperchio	Cover				
9	**020852**	3	Vite M10x30	Bolt M10x30				
10	**025485**	1	Anello tenuta	Oil seal				
11	**139344**	1	Flangia	Flange				
12	**028131**	1	Anello OR	O.ring				
13	**129924**	1	Rondella	Washer				
14	**123918**	1	Vite M12x25	Bolt M12x25				
15	**028624**	1	Anello OR	O.ring				
16	**139341**	1	Pistone frizione	Clutch piston				
17	**028548**	1	Anello OR	O.ring				
18	**139338**	1	Albero uscita	Output shaft				
19	**021558**	1	Tappo M10x1	Plug M10x1				
20	**137823**	2	Anello tenuta	Seal ring				
21	**139342**	3	Perno	Pin				
22	**028534**	3	Anello OR	O.ring				
23	**138384**	1	Disco attuatore freno	Brake plate				
24	**141113**	10	Controdisco frizione	Clutch drive plate				
25	**141112**	9	Disco frizione	Clutch plate				
26	**025009**	1	Anello arresto	Lockring				
27	**141114**	1	Anello arresto	Lockring				
28	**139340**	1	Ingranaggio Z41	Gear Z41				

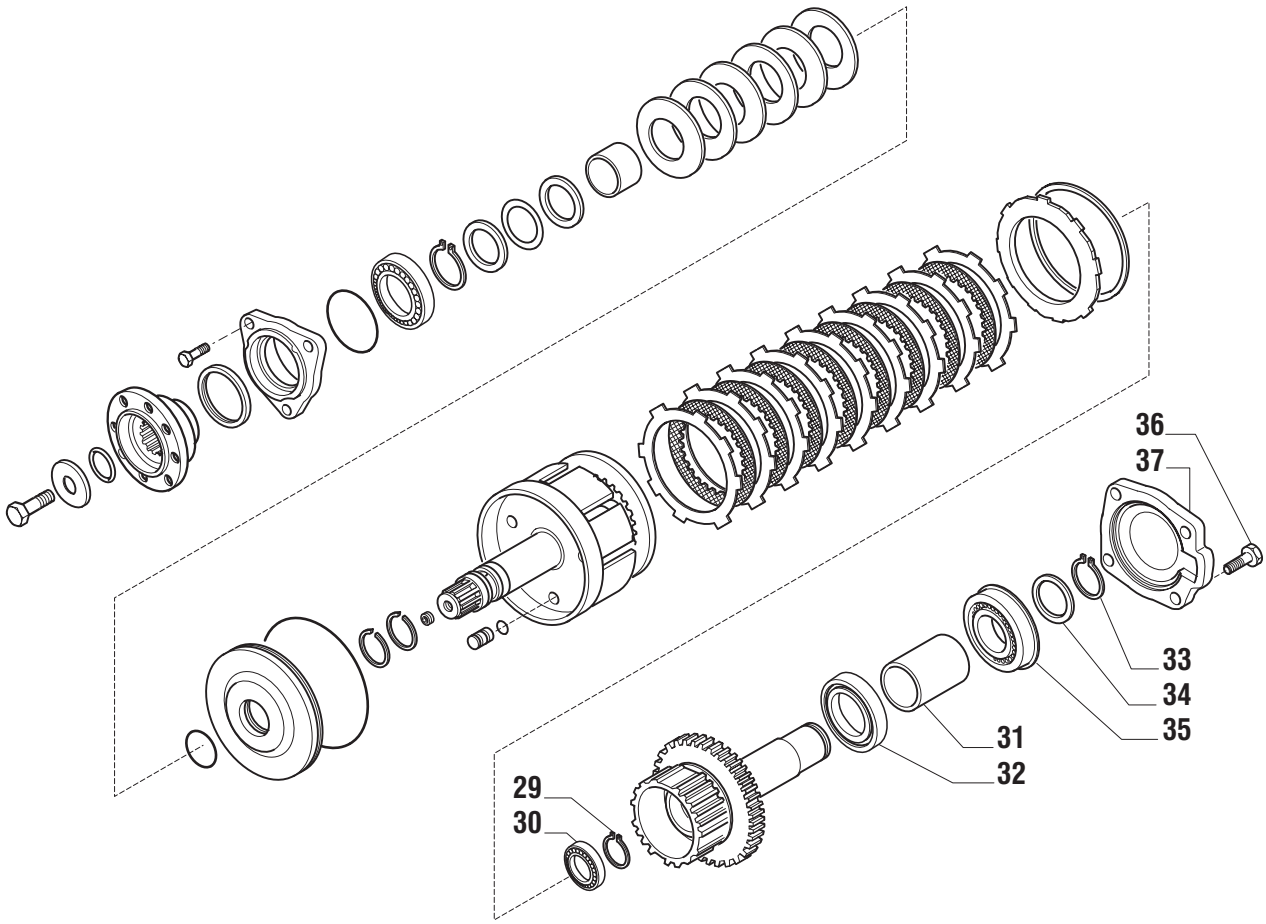

Pos.	Ref.	Q.ty	Descrizione	Description	Kit	From S/N	To S/N	Note
29	**024780**	1	Anello seeger D25	Snap ring D25				
30	**025818**	1	Cuscinetto	Bearing				
31	**138395**	1	Distanziale	Spacer				
32	**027534**	1	Cuscinetto	Bearing				
33	**024799**	1	Anello seeger	Snap ring				
34	**079175**	1	Ralla	Thrust washer				
35	**026190**	1	Cuscinetto	Bearing				
36	**020852**	4	Vite M10x30	Bolt M10x30				
37	**138398**	1	Coperchio	Cover				

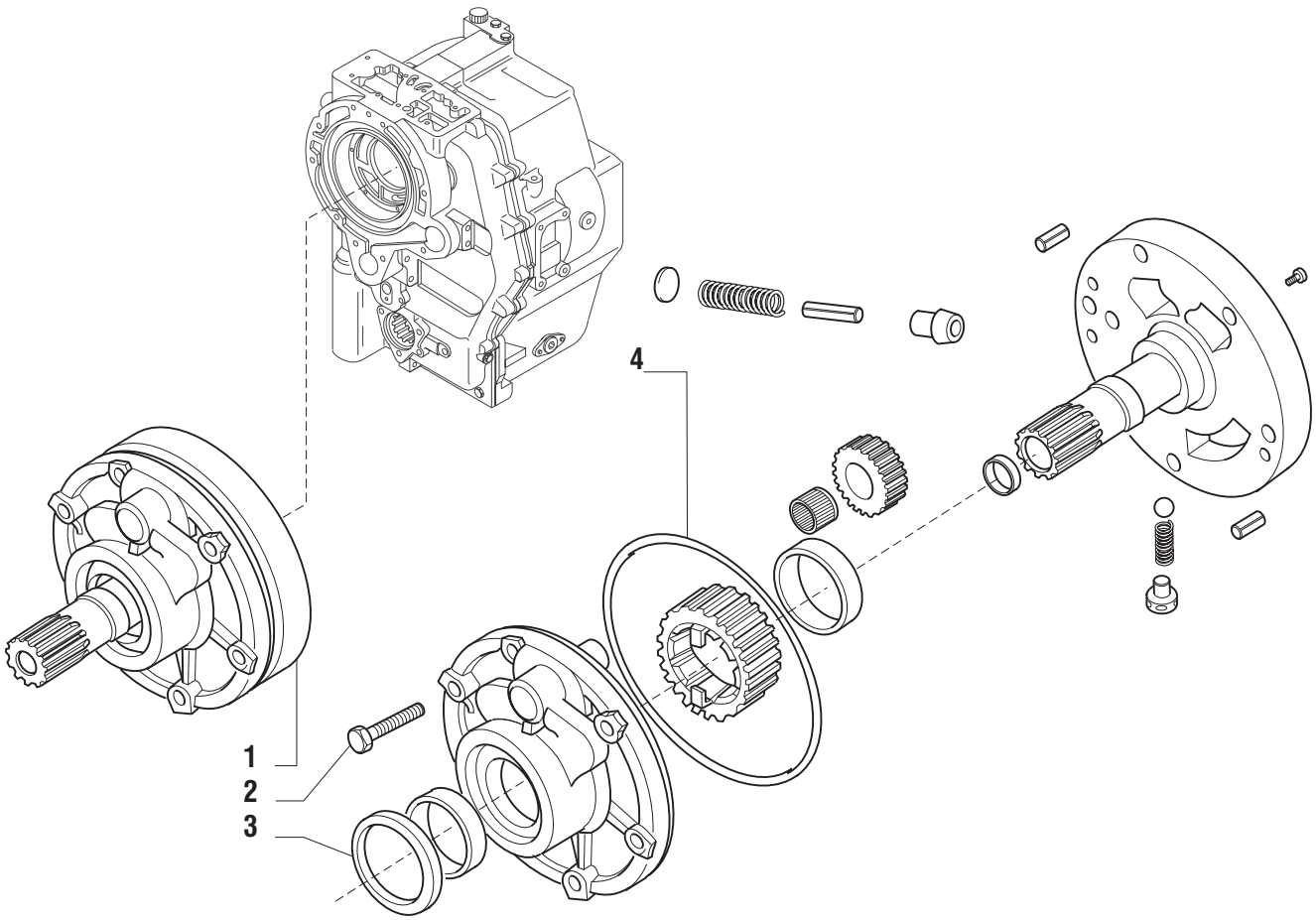

Pos.	Ref.	Q.ty	Descrizione	Description	Kit	From S/N	To S/N	Note
1	**135190**	1	Assieme pompa	Pump assembly				
2	**020803**	1	Vite M8x60	Screw M8x60				
3	**133566**	1	Anello di tenuta	Seal ring				
4	**028561**	1	Anello OR	O-ring				

VERSIONE ANNULLATA

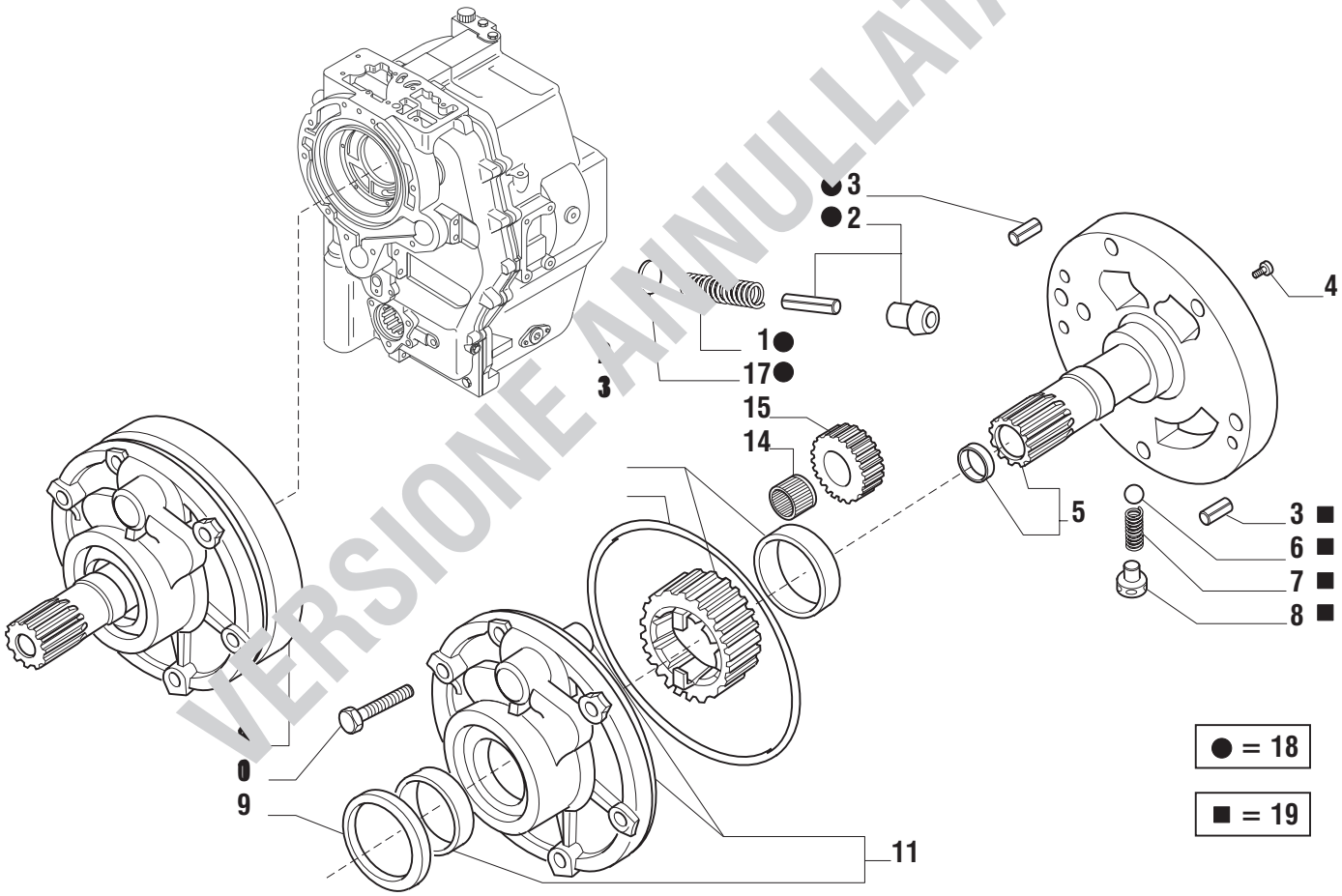

Pos.	Ref.	Q.ty	Descrizione	Description	Kit	From S/N	To S/N	Note
1	**133029**	1	Molla	Spring	**066598**			
2	**136540**	1	Kit valvola di max	Valve piston kit	**066598**			
3	**024384**	1	Spina elastica	Split pin	**066598**			
3	**024384**	1	Spina elastica	Split pin	**066599**			
4	**021375**	2	Vite M6x25	Bolt M6x25				
5	**135152**	1	Supporto statore	Pump support				
6	**040710**	1	Sfera D.7/16	Ball D.7/16	**066599**			
7	**131337**	1	Molla	Spring	**066599**			
8	**134216**	1	Perno	Pin	**066599**			
9	**133566**	1	Anello tenuta	Oil seal				
10	**020803**	6	Vite Mx60	Screw M8x60				
11	**135151**	1	Corpo pompa	Pump body				
12	**135184**	1	Ingranaggio Z=23	Gear Z=23				
13	**028561**	1	Anello OR	O.ring				
14	**136528**	1	Boccola rullini	Needle bearing				
15	**134008**	1	Ingranaggio Z=12	Gear Z=12				
16	**135190**	1	Assieme pompa	Pump assembly				
17	**134359**	1	Rondella	Washer	**066598**			
18	**066598**	1	Kit valvola di scarico	Pump relief valve kit				
19	**066599**	1	Kit convertitore di coppia	Torque converter kit				

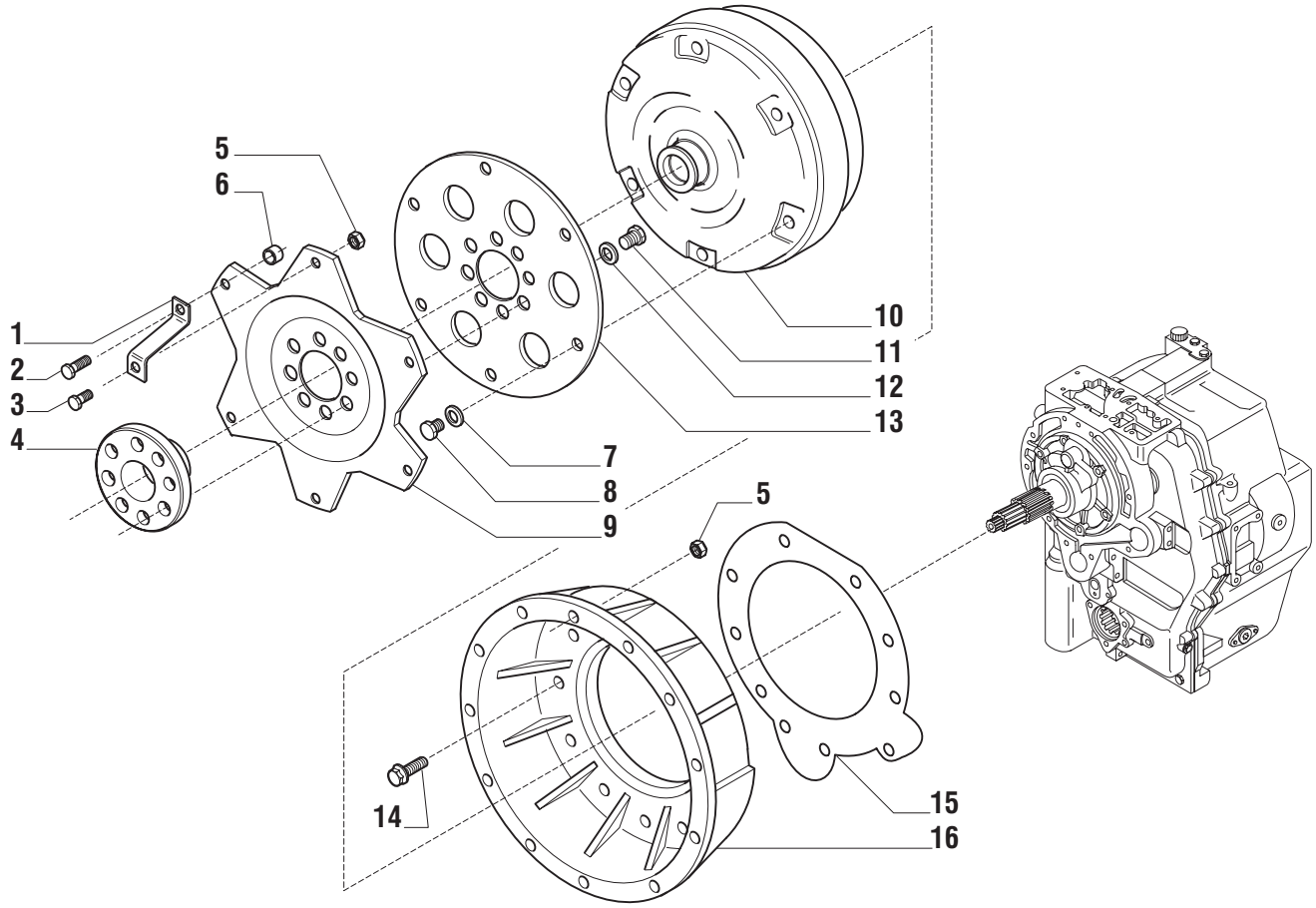

Pos.	Ref.	Q.ty	Descrizione	Description	Kit	From S/N	To S/N	Note
1	**138575**	1	Staffa	Bracket				
2	**020786**	1	Vite M8x35	Bolt M8x35				
3	**020780**	1	Vite M8x22	Bolt M8x35				
4	**138571**	1	Flangia	Flange				
5	**022116**	2	Dado M8	Nut M8				
6	**138659**	1	Bussola 16x9x12.5	Bush 16x9x12.5				
7	**023050**	6	Molla tazza	Spring washer				
8	**020842**	6	Vite M10x16	Bolt M10x16				
9	**138569**	1	Disco traino volano	Flywheel towing plate				
10	**130251**	1	Convertitore	Converter				
11	**021216**	8	Vite M12x22	Bolt M12x22				
12	**023072**	8	Molla tazza	Spring washer				
13	**138570**	1	Disco convertitore	Converter plate				
14	**125827**	9	Vite M12x33	Bolt M12x33				
15	**138568**	1	Guarnizione	Gasket				
16	**138390**	1	Campana	Bell				

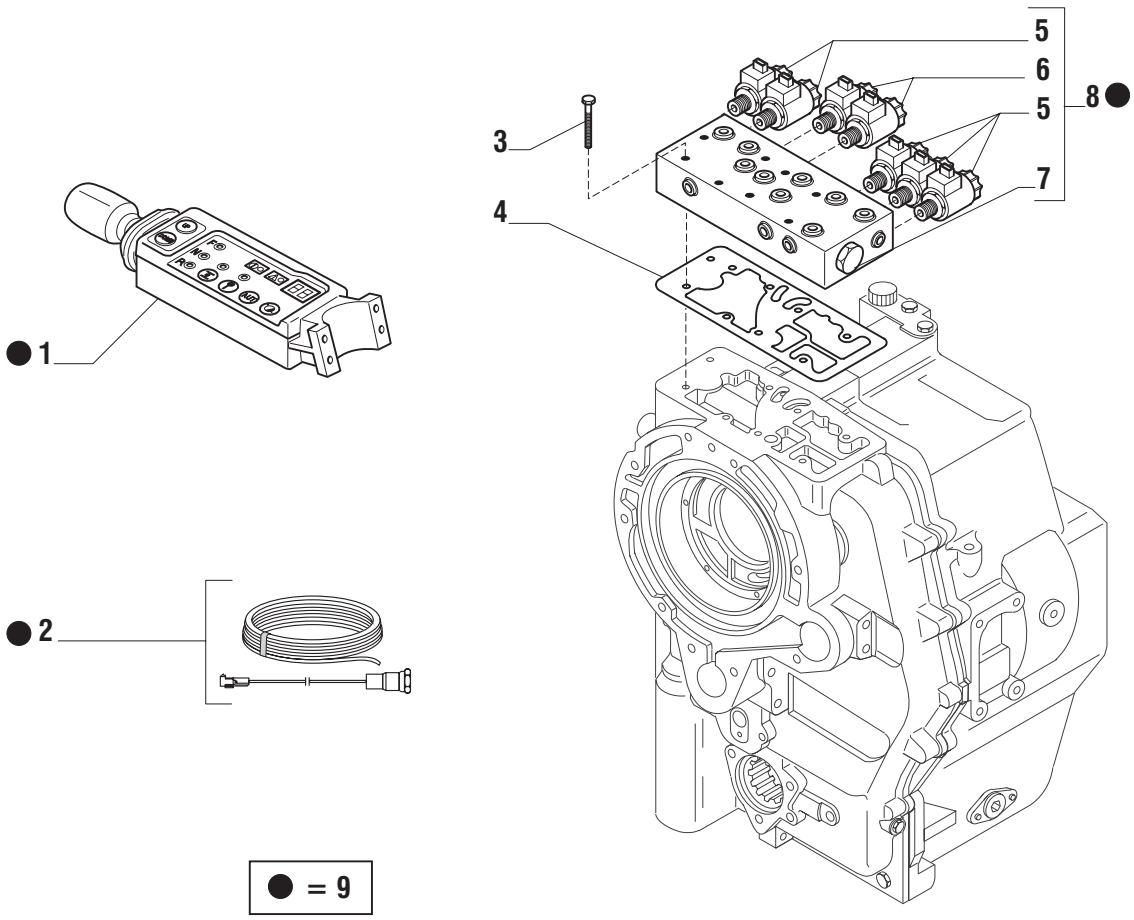

Pos.	Ref.	Q.ty	Descrizione	Description	Kit	From S/N	To S/N	Note
1	**138553**	1	Gruppo gestione elettronica	Electronic switching system				
2	**138554**	1	Cablaggio elettrico	Harness system				
3	**020803**	8	Vite M8x60	Bolt M8x60				
4	**139345**	1	Guarnizione distributore	Distributor gasket				
5	**045062**	6	Elettrovalvola	Electrovalve				
6	**045063**	2	Elettrovalvola	Electrovalve				
7	**045064**	1	Divisore di flusso	Divider				
8	**138552**	1	Distributore	Distributor				
9	**138551**	1	Kit gestione idr/elt	Hydr/Elt system kit				

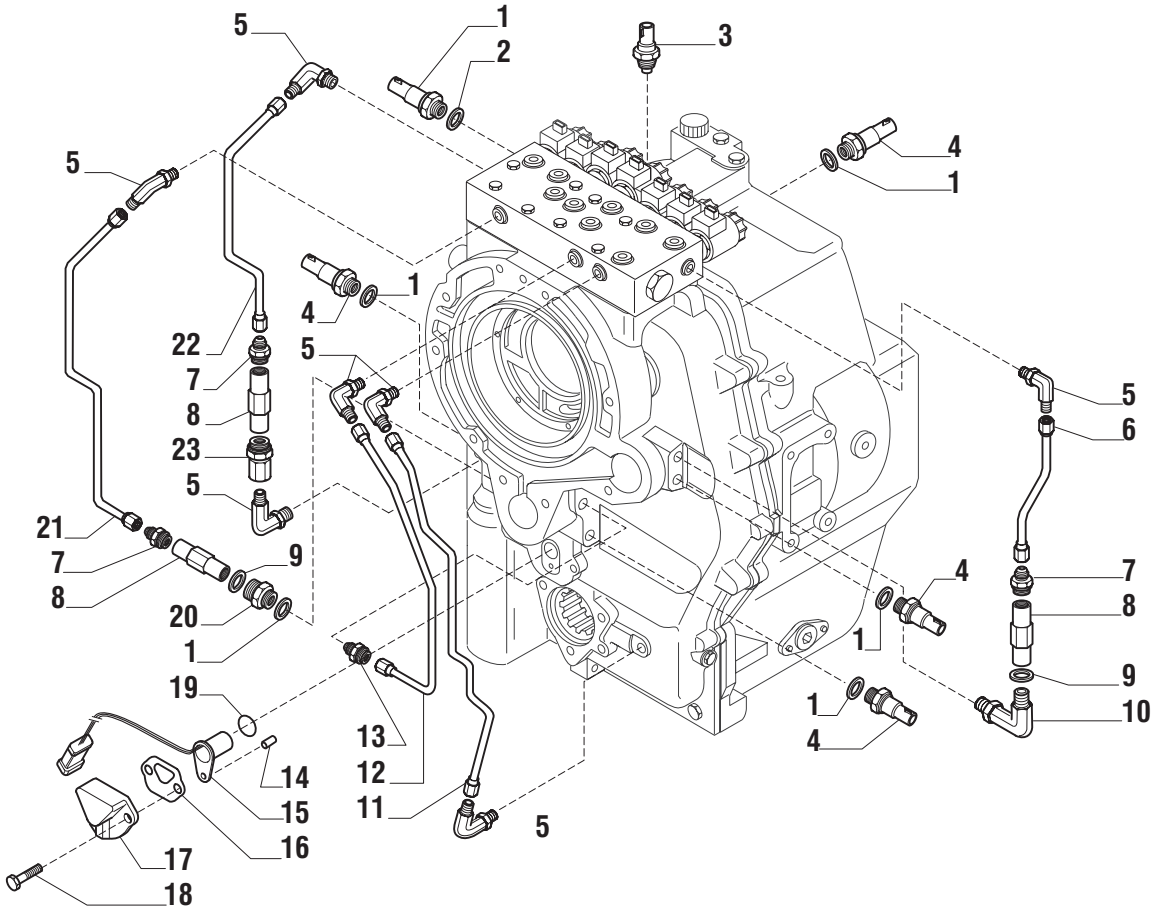

Pos.	Ref.	Q.ty	Descrizione	Description	Kit	From S/N	To S/N	Note
1	**138643**	1	Sensore pressione	Pressure sensor				
2	**023287**	6	Rondella	Washer				
3	**138645**	1	Sensore temp. olio	Oil temp. sensor				
4	**138644**	4	Sensore pressione	Pressure sensor				
5	**134919**	7	Raccordo 90°	Connection 90°				
6	**140304**	1	Tubo 2° velocità	Pipe 2° speed				
7	**140334**	3	Raccordo	Connection				
8	**139990**	3	Kit valvola antishock 1°-3°	Antishck valve kit 1°-3°				
9	**023281**	2	Rondella	Washer				
10	**140335**	1	Raccordo 90°	Connection 90°				
11	**138764**	1	Tubo FWD	Pipe FWD				
12	**138763**	1	Tubo 4° velocità	Pipe 4° speed				
13	**137595**	1	Raccordo	Connection				
14	**117385**	1	Spina D6x14	Pin D6x14				
15	**134513**	1	Sensore indutt.	Sensor				
16	**133387**	1	Guarnizione sensore	Sensor gasket				
17	**138572**	1	Coperchio sensore	Sensor cover				
18	**020780**	2	Vite M8x22	Bolt M8x22				
19	**028531**	1	Anello OR	O.ring				
20	**140336**	1	Raccordo	Connection				
21	**140305**	1	Tubo 3° velocità	Pipe 3° speed				
22	**140303**	1	Tubo 1° velocità	Pipe 1° speed				
23	**140333**	1	Raccordo	Connection				

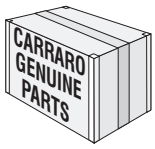

Kit ref.	Ref.	Descrizione	Description	Q.ty	From S/N	To S/N	Note