Catalogo Parti Di Ricambio

Spare Parts List

TRASMISSIONE TLB2 4WD 2WS

TLB2 4WD 2WS TRANSMISSION

REF. 380534

Updated to ECO 13915

P/N: CA356338

1.0.0 Assi
Axes

2.0.0 Pompa olio
Oil pump

3.0.0 Semiscatola trasmissione (anteriore)
Transmission half housing (front)

4.0.0 Semiscatola trasmissione (posteriore)
Transmission half housing (rear)

5.0.0 Alberi d'entrata e di trasmissione PTO (asse A)
Input and PTO transmission shafts (axe A)

6.0.0 Albero rinvio (asse D) e albero primario (asse B)
Reverse shaft (axe D) and primary shaft (axe B)

7.0.0 Albero secondario (asse C)
Secondary shaft (axe C)

7.1.0 Albero secondario (asse C)
Secondary shaft (axe C)

8.0.0 Albero di uscita (asse E)
Output shaft (axe E)

9.0.0 Distributore
Control valve

10.0.0 Convertitore
Torque converter

Il presente catalogo è valido a partire dal N° di matricola 101.

This catalogue is valid from serial number 101.

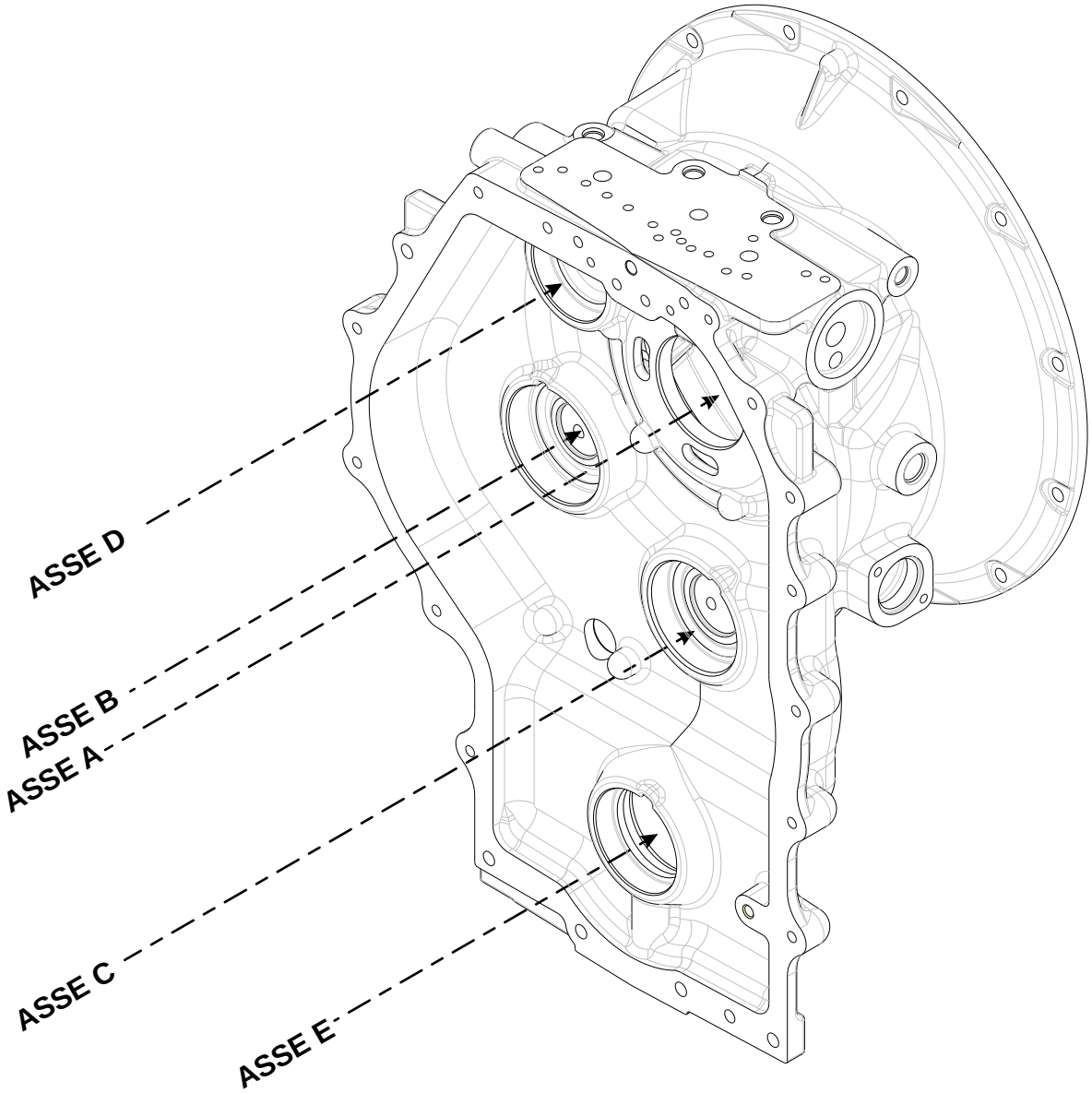
ASSE D
ASSE B
ASSE A
ASSE C
ASSE E

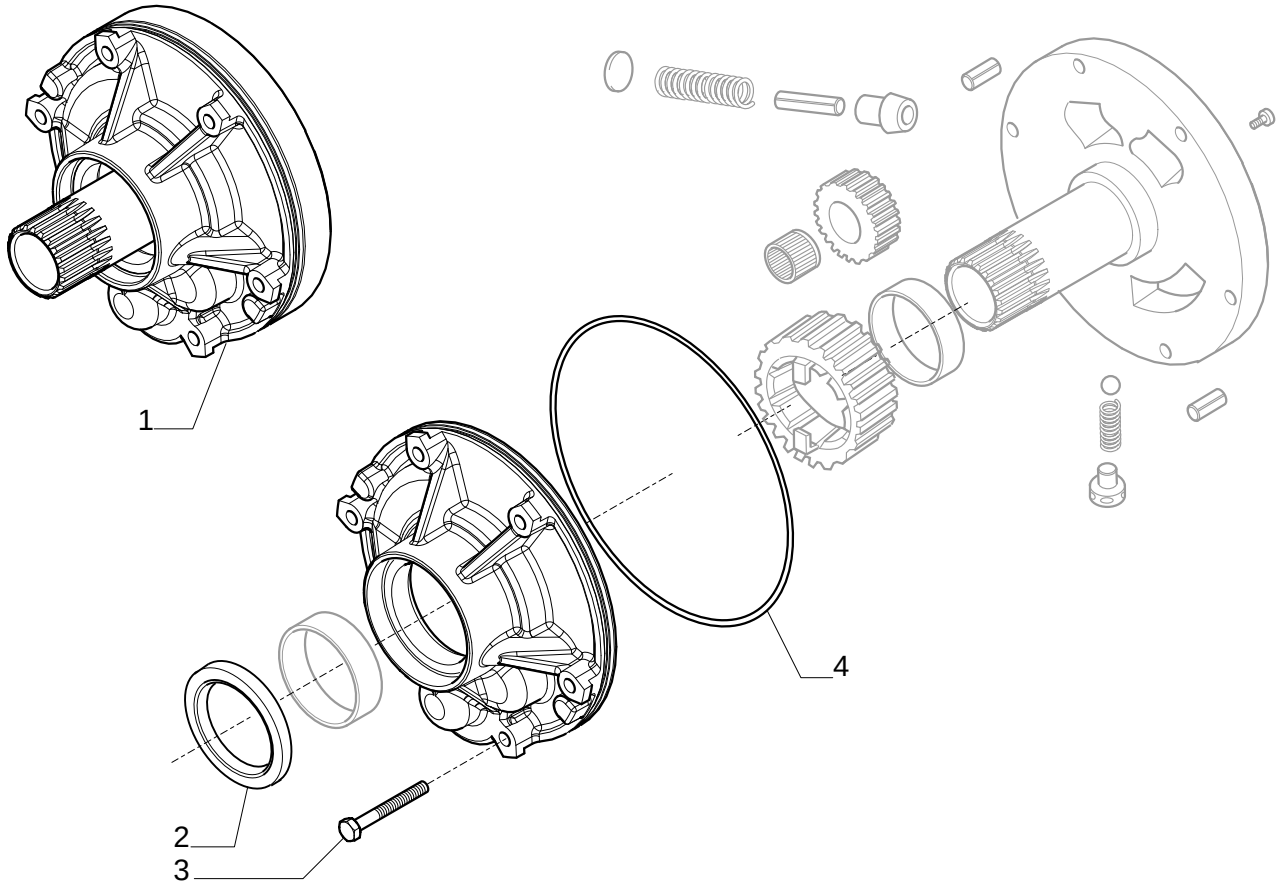

Pos.	Ref.	Q.ty	Descrizione	Description	Kit	Note
1	146305	1	Assieme pompa	Pump assembly		
2	133566	1	Anello tenuta	Oil seal	146305	
3	020803	9	Vite M8x60	Screw M8x60		
4	028561	1	Anello OR	O.ring	146305	

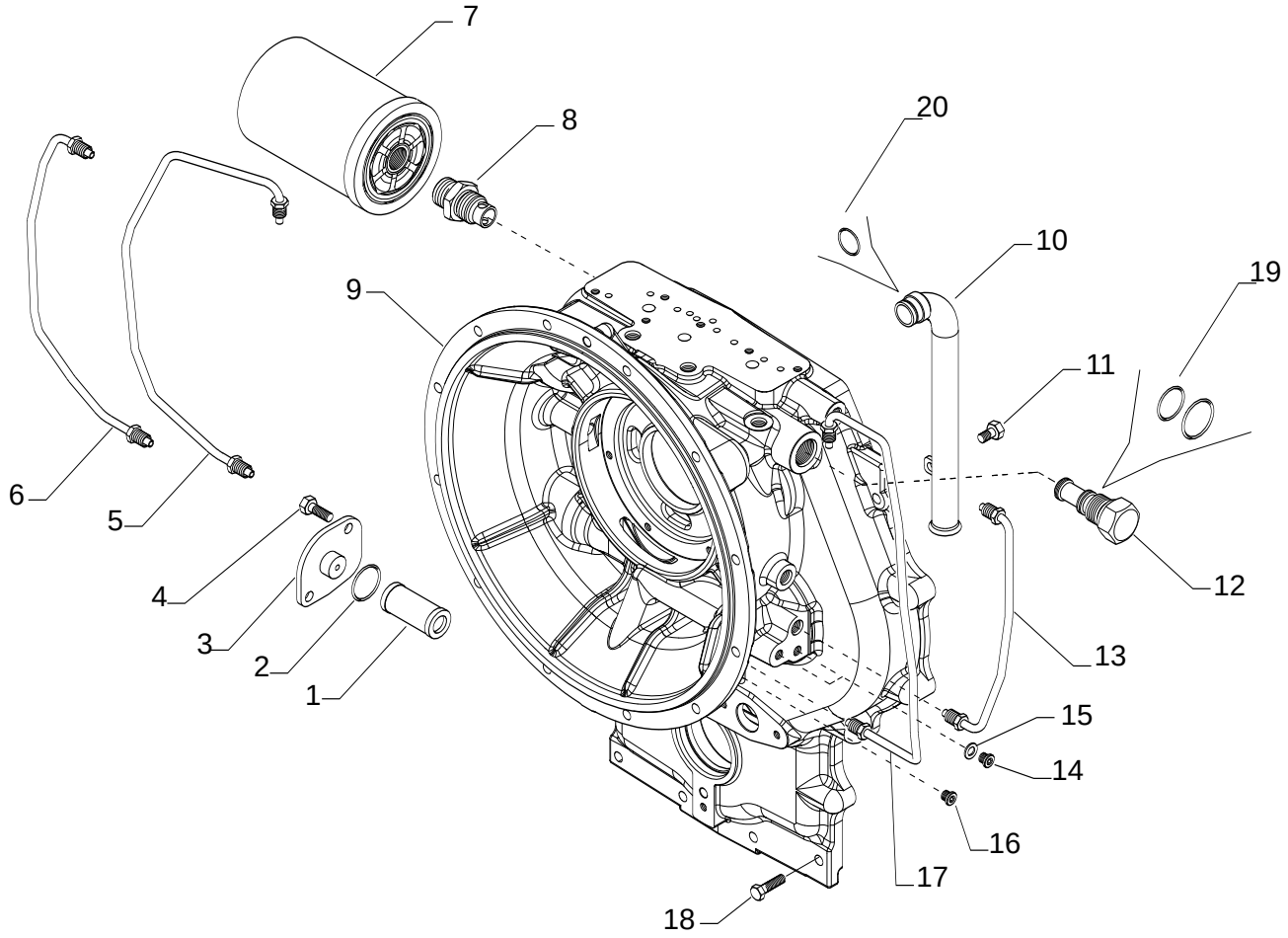

Pos.	Ref.	Q.ty	Descrizione	Description	Kit	Note
1	135859	1	Filtro olio	Oil filter		
2	028131	1	Anello OR	O.ring		
3	131368	1	Coperchio	Cover		
4	020777	2	Vite M8x18	Bolt M8x18		
5	642319	1	Tubo 1ª marcia	Pipe (1st speed)		
6	642314	1	Tubo 3ª marcia	Pipe (3rd speed)		
7	040952	1	Filtro olio	Oil filter		
8	131217	1	Raccordo	Connection		
9	641456	1	Semiscatola anteriore	Front half-housing		
10	642505	1	Tubo aspirazione	Suction pipe		
11	020849	1	Vite M10x20	Bolt M10x20		
12	149284	1	Valvola ripartitrice	Valve		
13	642316	1	Tubo 2ª marcia	Pipe (2nd speed)		
14	021322	5	Tappo	Plug		
15	023260	5	Rondella	Washer		
16	021570	3	Tappo	Plug		
17	642315	1	Tubo 4ª marcia	Pipe (4th speed)		
18	020864	5	Vite M10x55	Bolt M10x55		
19	068751	1	Kit tenute	Seals kit		
20	028122	1	OR	O ring		

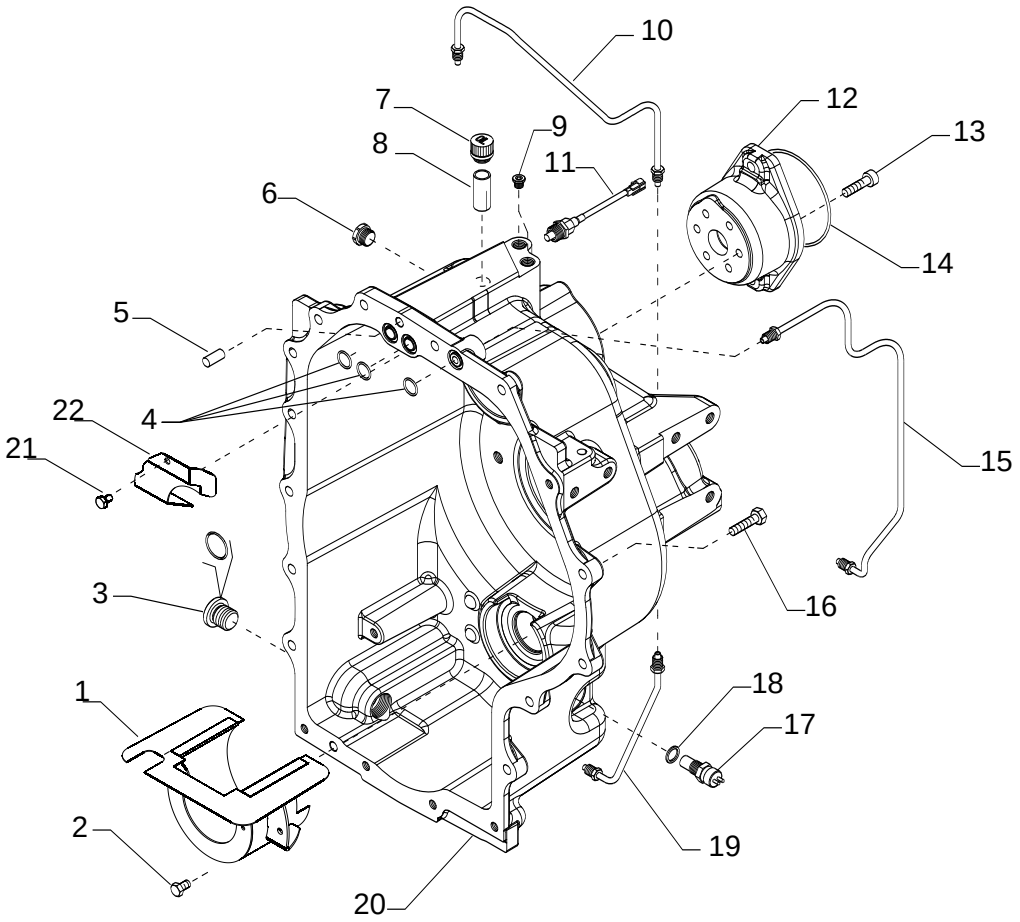

Pos.	Ref.	Q.ty	Descrizione	Description	Kit	Note
1	373938	1	Protezione	Protection		
2	020849	2	Vite M10x20	Bolt M10x20		
3	125280	1	Tappo	Plug		
4	028560	3	Anello OR	O.ring		
5	072259	2	Spina 10x25	Pin 10x25		
6	030745	2	Tappo	Plug		
7	030368	1	Sfiato	Breather		
8	139278	1	Tubo sfiato	Pipe (breather)		
9	021570	2	Tappo	Plug		
10	149447	1	Tubo lubrificazione	Lubrication pipe		
11	143687	1	Termostato olio	Thermostat		
12	142410	1	Flangia	Flange		
13	021409	6	Vite M10x25	Bolt M10x25		
14	028571	1	Anello OR	O.ring		
15	642317	1	Tubo 4WD	Pipe (4WD)		
16	020854	13	Vite M10x35	Bolt M10x35		
17	641928	1	Sensore giri	Speed sensor		
18	023268	1	Rondella	Washer		
19	642318	1	Tubo lubrificazione	Lubrication pipe		
20	641455	1	Semiscatola posteriore	Rear half-housing		
21	020842	1	Vite M10x16	Screw M10x16		
22	372388	1	Paratia olio	Protection		

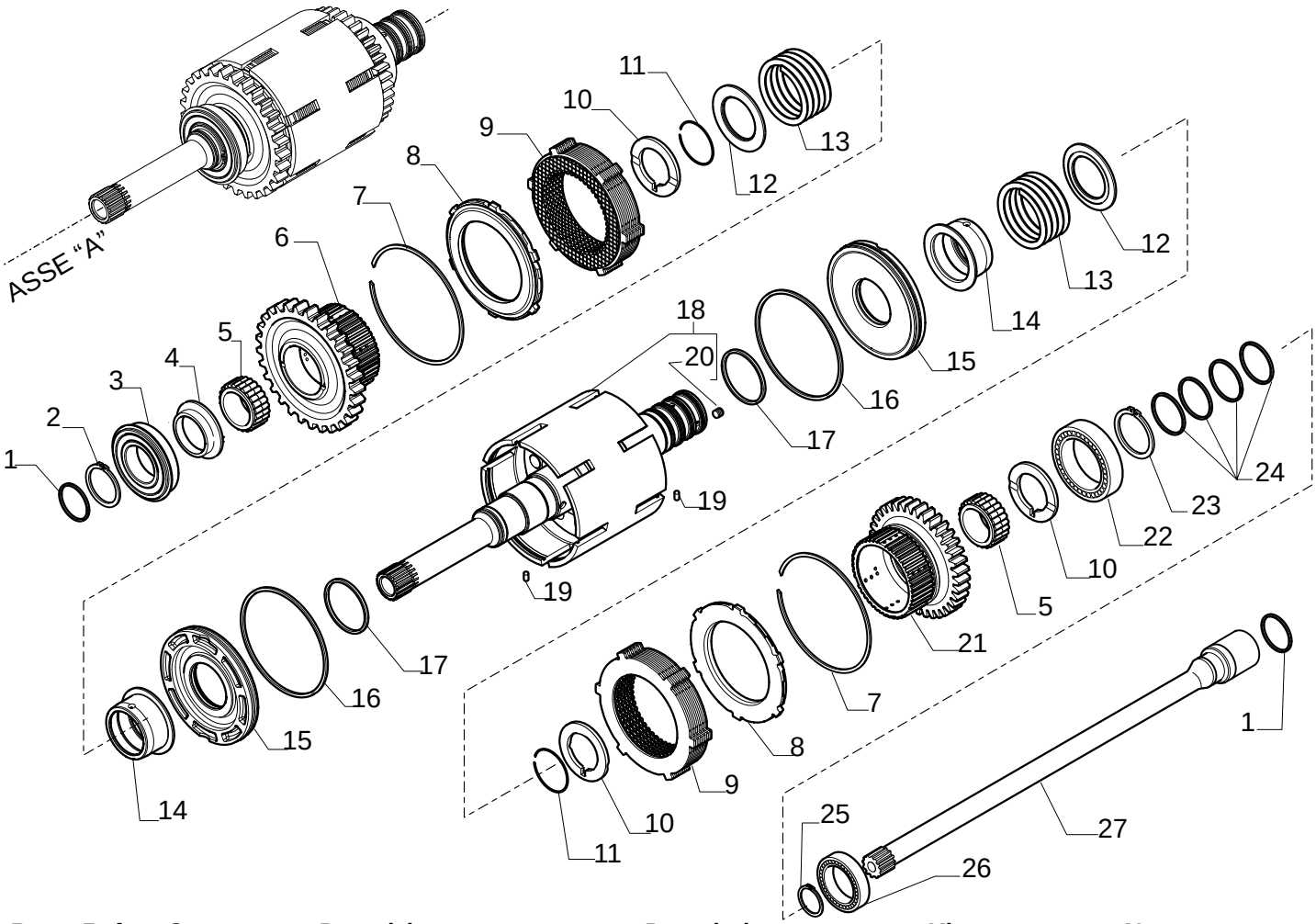

Pos.	Ref.	Q.ty	Descrizione	Description	Kit	Note
1	139197	2	Anello Ten.Rotante D45	Seal ring D45		
2	024800	1	Anello seeger D45	Snap ring D45		
3	026160	1	Cuscinetto	Bearing		
4	139011	1	Ralla 68x45x105	Spacer 68x45x105		
5	027956	2	Gabbia rulli	Needle bearing bush		
6	148574	1	Ingranaggio Z37 (rvs)	Gear Z37(rvs)		
7	025067	2	Anello arresto	Lockring		
8	135020	2	Anello arresto disco friz.	Clutch plate lockring		
9	149306	2	Pacco frizione (fwd/rvs)	Clutch kit (fwd/rvs)		
10	138986	3	Ralla 60x50x4	Thrust washer 60x50x4		
11	025031	2	Anello arresto	Lockring		
12	133912	2	Coperchio fermo molla	Lock-spring cover		
13	139351	2	Molla	Spring		
14	138984	2	Manicotto frizione	Clutch sleeve		
15	138983	2	Pistone com. frizione	Clutch piston		
16	139199	2	Anello tenuta	Seal ring		
17	139198	2	Anello tenuta D55	Seal ring D55		
18	068354	1	Albero entrata (assieme)	Inner shaft (assy)		
19	024321	2	Spina elast.D3x8	Split pin D3x8		
20	023835	4	Rivetto D6x5,84	Rivet D6x5,84	068354	
21	148573	1	Ingranaggio Z37 (fwd)	Gear Z37 (fwd)		
22	025811	1	Cuscinetto	Bearing		
23	024805	1	Anello seeger D50	Snap ring D50		
24	142858	4	Anello Ten.Rotante D50	Seal ring D50	068354	
25	024785	1	Anello seeger D30	Snap ring D30		
26	025735	1	Cuscinetto	Bearing		
27	138383	1	Albero trasmissione PTO	PTO transmission shaft		

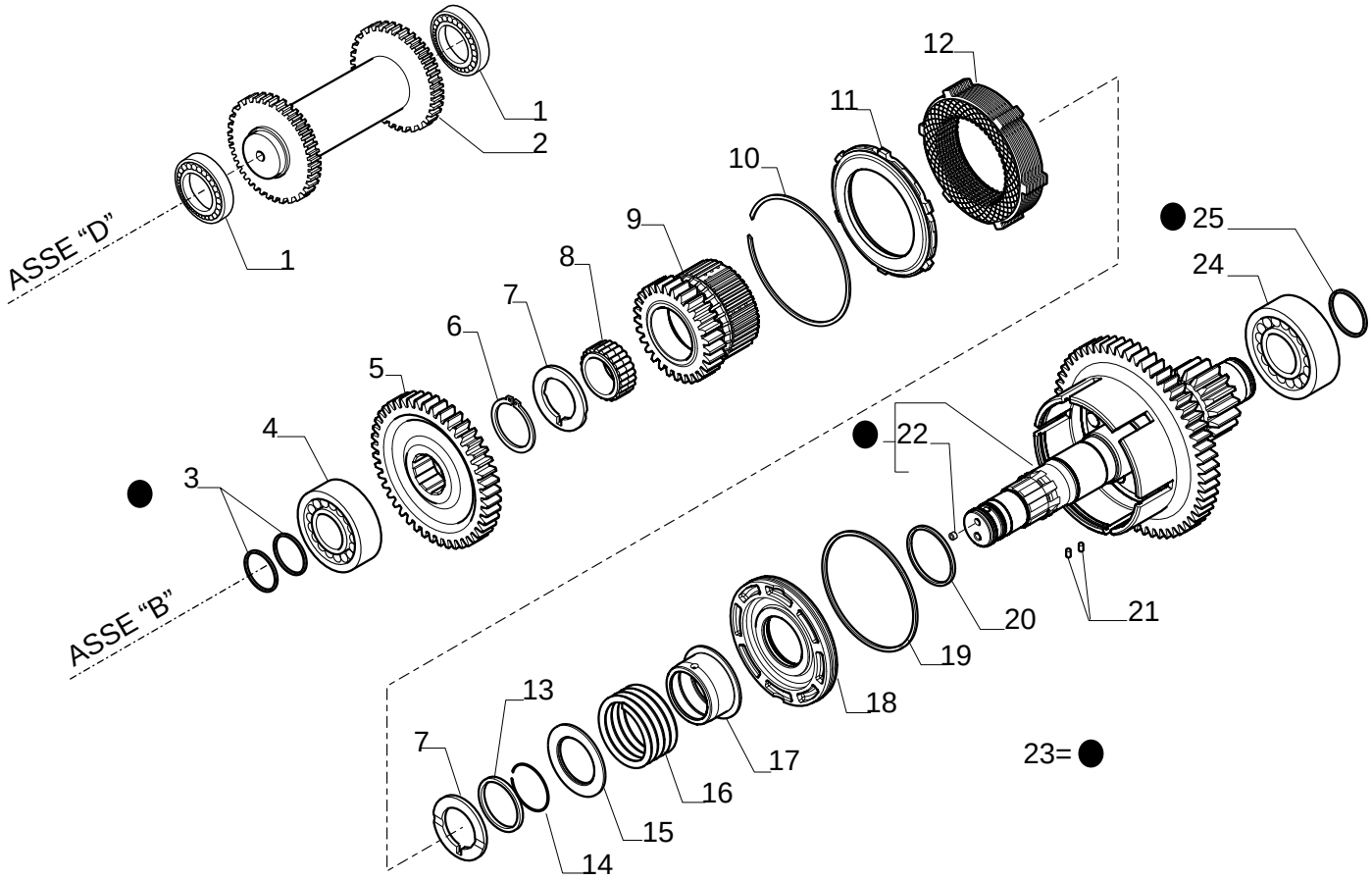

Pos.	Ref.	Q.ty	Descrizione	Description	Kit	Note
1	025808	2	Cuscinetto	Bearing		
2	137647	1	Albero rinvio Z27	Reverse shaft Z27		
3	148565	2	Anello Ten.Rotante D40	Seal ring D40	068392	
4	025859	1	Cuscinetto	Bearing		
5	133174	1	Ingranaggio Z45	Gear Z45		
6	024805	1	Anello seeger D50	Snap ring D50		
7	138986	2	Ralla 60x50x4	Thrust washer 60x50x4		
8	027956	1	Gabbia rulli	Needle bearing bush		
9	148635	1	Ingranaggio Z28	Gear Z28		
10	025067	1	Anello arresto	Lockring		
11	135020	1	Anello arresto disco friz.	Clutch plate lockring		
12	149303	1	Pacco frizione (2ª - 3ª)	Clutch kit (2nd - 3rd)		
13	148636	1	Ralla	Thrust washer		
14	025031	1	Anello arresto	Lockring		
15	133912	1	Coperchio fermo molla	Lock-spring cover		
16	139351	1	Molla	Spring		
17	138984	1	Manicotto frizione	Clutch sleeve		
18	138983	1	Pistone com. frizione	Clutch piston		
19	139199	1	Anello tenuta	Seal ring		
20	139198	1	Anello tenuta D55	Seal ring D55		
21	024321	2	Spina elast.D3x8	Split pin D3x8		
22	023834	1	Rivetto D7	Rivet D7	068392	
23	068392	1	Kit Albero Z58/17 (assieme)	Shaft Z58/17(assy) kit		
24	025860	1	Cuscinetto	Bearing		
25	139197	1	Anello Ten.Rotante D45	Seal ring D45	068392	

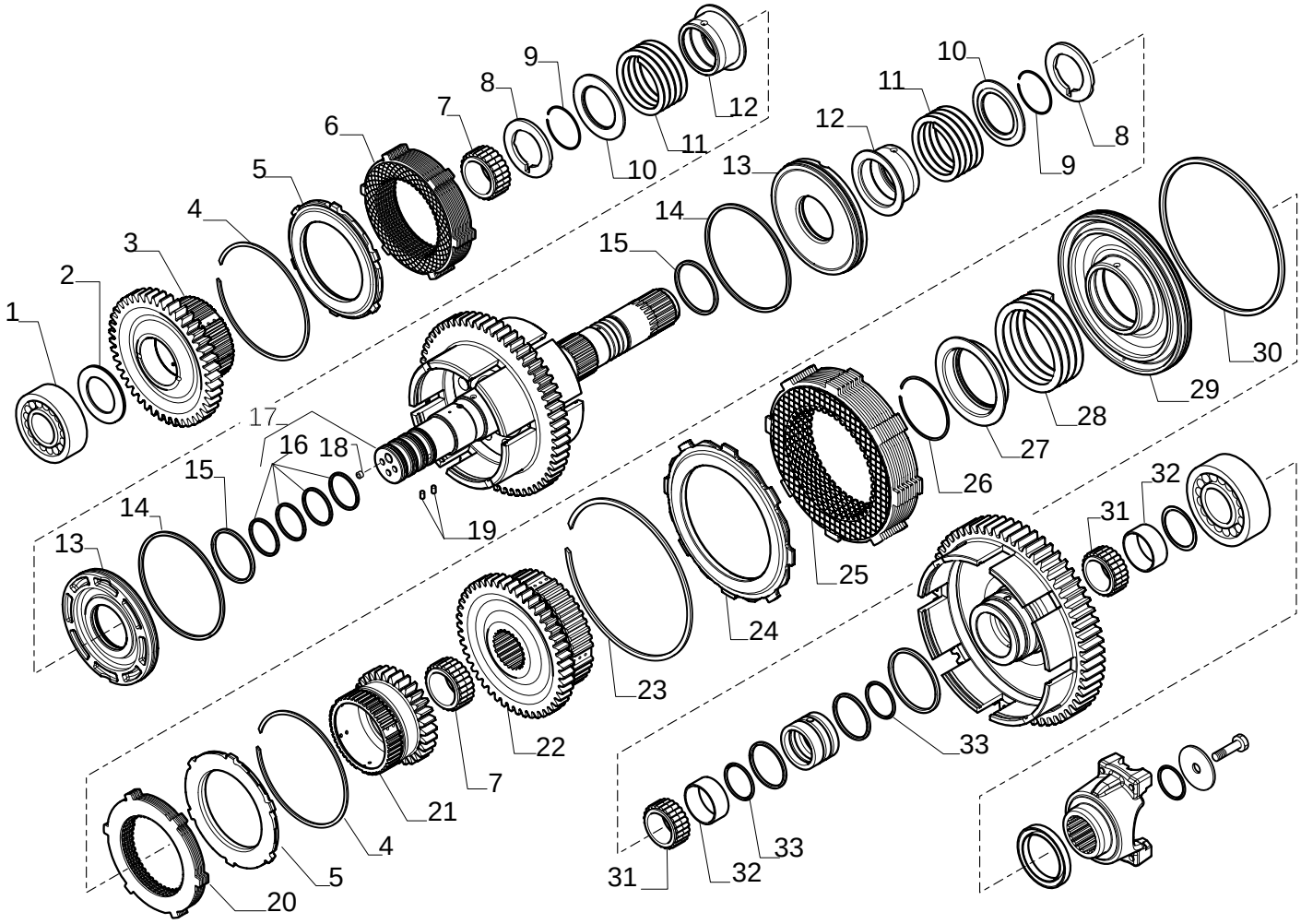

Pos.	Ref.	Q.ty	Descrizione	Description	Kit	Note
1	025829	1	Cuscinetto	Bearing		
2	138985	1	Ralla	Thrust washer		
3	148642	1	Ingranaggio Z44	Gear Z44		
4	025067	2	Anello arresto	Lockring		
5	135020	2	Anello arresto disco friz.	Clutch plate lockring		
6	149303	1	Pacco frizione (2ª - 3ª)	Clutch kit (2nd - 3rd)		
7	027956	2	Gabbia rulli	Needle bearing bush		
8	138986	2	Ralla 60x50x4	Thrust washer 60x50x4		
9	025031	2	Anello arresto	Lockring		
10	133912	2	Coperchio fermo molla	Lock-spring cover		
11	139351	2	Molla	Spring		
12	138984	2	Manicotto frizione	Clutch sleeve		
13	138983	2	Pistone com. frizione	Clutch piston		
14	139199	2	Anello tenuta	Seal ring		
15	139198	2	Anello tenuta D55	Seal ring D55		
16	139197	4	Anello Ten.Rotante D45	Seal ring D45	068768	
17	068768	1	Albero Z60	Shaft Z60		
18	023834	3	Rivetto D7	Rivet D7	068768	
19	024321	2	Spina elast.D3x8	Split pin D3x8		
20	149304	1	Pacco frizione (4ª)	Clutch kit (4th)		
21	148640	1	Ingranaggio Z30	Gear Z30		
22	642121	1	Ingranaggio Z51	Gear Z51		
23	025066	1	Anello arresto	Lockring		
24	138381	1	Anello arresto	Lockring		
25	149302	1	Pacco frizione (1ª)	Clutch kit (1st)		
26	025021	1	Anello arresto	Lockring		
27	139347	1	Coperchio fermo molla	Lock-spring cover		
28	139348	1	Molla	Spring		
29	148647	1	Pistone com. frizione	Clutch piston		
30	145899	1	Anello ten.rotante D198	Seal ring D198		
31	028015	2	Gabbia rulli	Needle bearing bush		
32	028350	2	Bussola	Bush		
33	028648	2	Anello OR	O.ring		

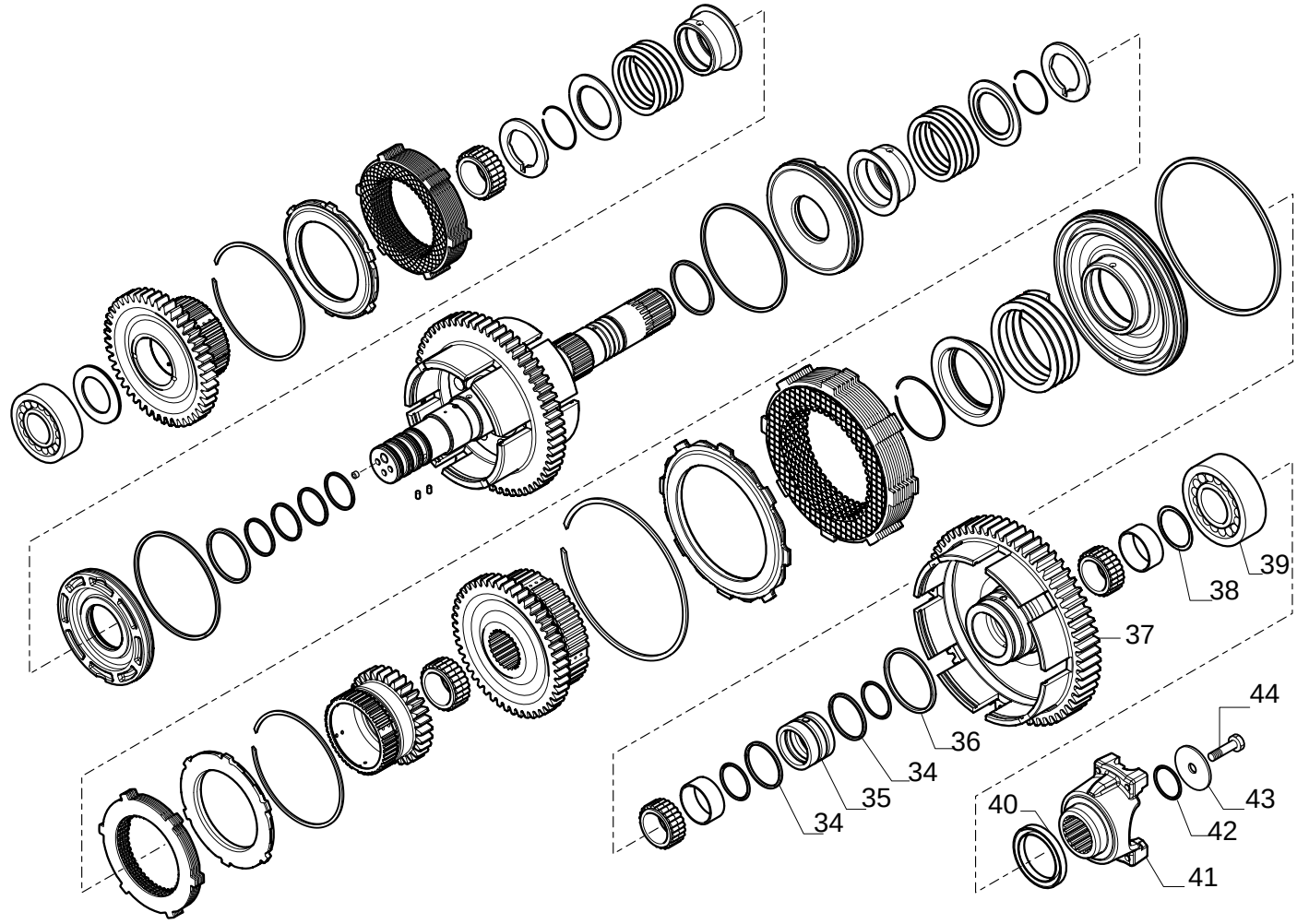

Pos.	Ref.	Q.ty	Descrizione	Description	Kit	Note
34	142923	2	Anello ten.rotante D55	Seal ring D55		
35	148641	1	Distanziale	Spacer		
36	145900	1	Anello ten.rotante D80	Seal ring D80		
37	148637	1	Ingranaggio Z60	Gear Z60		
38	150000	1	Rondella	Washer		
39	025860	1	Cuscinetto	Bearing		
40	025485	1	Anello tenuta	Seal ring		
41	148854	1	Flangia	Flange		
42	028623	1	Anello OR	O.ring		
43	129924	1	Rondella	Washer		
44	123918	1	Vite M12x25	Bolt M12x25		

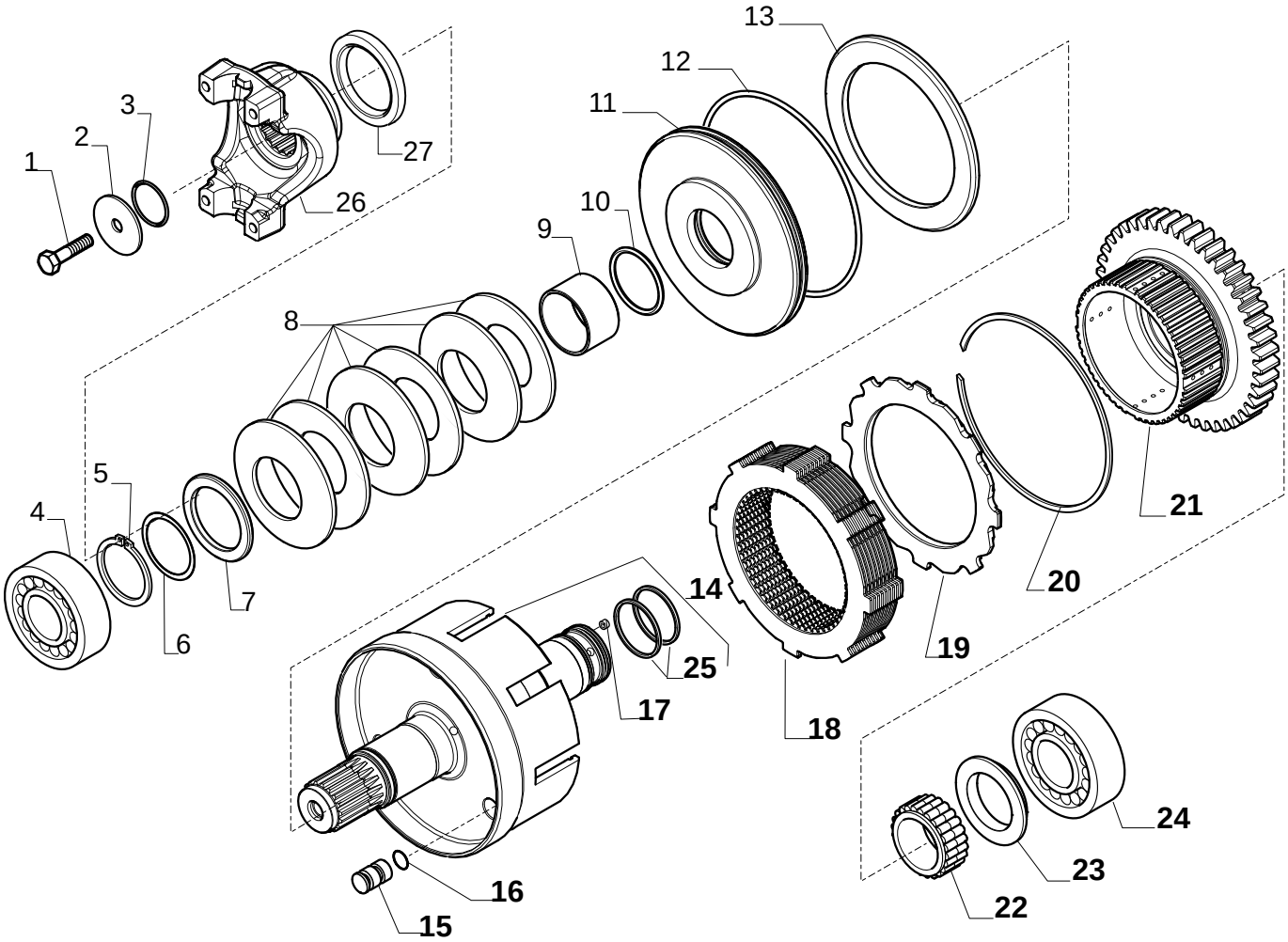

Pos.	Ref.	Q.ty	Descrizione	Description	Kit	Note
1	123918	1	Vite M12x25	Bolt M12x25		
2	129924	1	Rondella	Washer		
3	028131	1	Anello OR	O.ring		
4	025809	1	Cuscinetto	Bearing		
5	024799	1	Anello seeger	Snap ring		
6	106866	-	Spessore 0.1mm	Shim 0.1mm		
6	106867	-	Spessore 0.3mm	Shim 0.3mm		
6	106868	-	Spessore 0.5mm	Shim 0.5mm		
7	138391	1	Ralla	Thrust washer		
8	138399	6	Molla tazza	Belleville washer		
9	138394	1	Distanziale	Spacer		
10	028548	1	Anello OR	O.ring		
11	139341	1	Pistone com. frizione	Clutch piston		
12	028624	1	Anello OR	O.ring		
13	138384	1	Disco attuatore freno	Brake plate		
14	068394	1	Albero 4WD	4WD shaft		
15	139342	3	Perno attuzione freno	Brake pin		
16	028534	3	Anello OR	O.ring		
17	023834	1	Rivetto D6	Rivet D6	068394	
18	149305	1	Pacco frizione 4WD	Clutch kit (4WD)		
19	141114	1	Anello arresto	Lockring		
20	025009	1	Anello arresto	Lockring		
21	642122	1	Ingranaggio Z41	Gear Z41		
22	027956	1	Gabbia rulli	Needle bearing bush		
23	139011	1	Ralla	Thrust washer		
24	025829	1	Cuscinetto	Bearing		
25	139197	2	Anello Ten.Rotante D45	Seal ring D45	068394	
26	144452	1	Flangia	Flange		
27	025485	1	Anello tenuta	Seal ring		

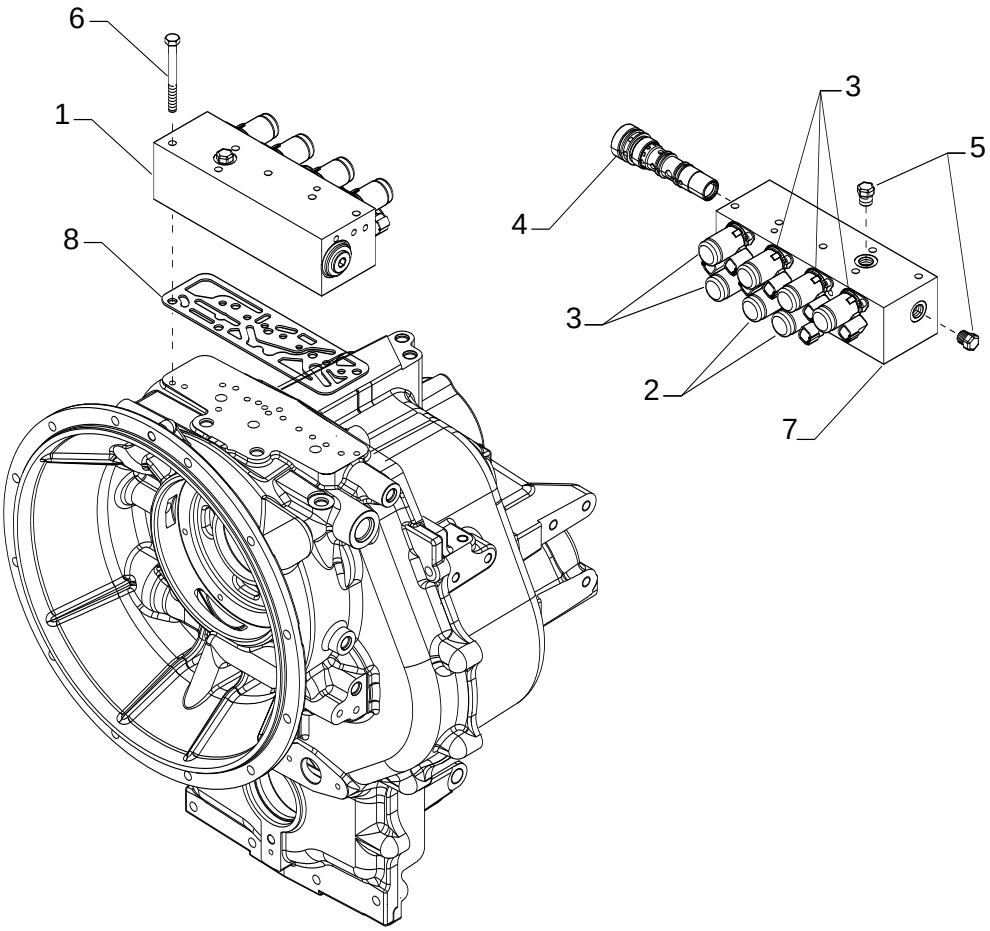

Pos.	Ref.	Q.ty	Descrizione	Description	Kit	Note
1	642437	1	Distributore completo	Control valve, assy.		
2	149785	2	Valvola proporzionale	Solenoid valve	642437	
3	149786	5	Valvola On/Off	On/Off Solenoid valve	642437	
4	643073	1	Valvola modulatrice	Valve	642437	
5	021570	2	Tappo	Plug		
6	020809	6	Vite M8x80	Bolt M8x80		
7	642504	1	Blocco	Block	642437	
8	149283	1	Guarnizione	Gasket		

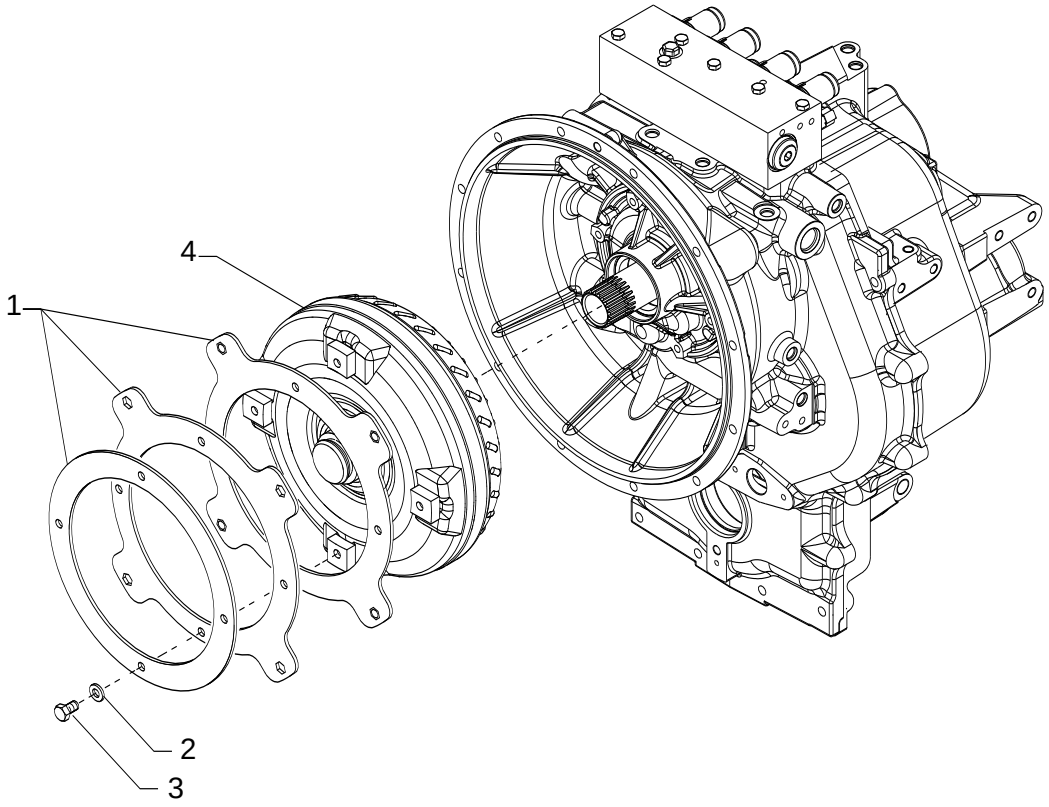

Pos.	Ref.	Q.ty	Descrizione	Description	Kit	Note
1	642654	1	Disco di trascinamento compl.	Disk assy.		
2	023050	4	Molla a tazza	Belleville washer		
3	020842	4	Vite M10x16	Bolt M10x16		
4	642652	1	Convertitore	Torque converter		